УДК 902.2 (477.75)

Олександр ЄРМОЛІН

АРХЕОЛОГІЧНІ ДОСЛІДЖЕННЯ АНТИЧНОГО НЕКРОПОЛЯ ДЖУРГ-ОБА (КЕРЧ) В 2002 р.

У 2002 р. експедицією Керченського державного історико-культурного заповідника разом з історичним факультетом Дрогобицького державного педагогічного університету ім.І.Франка продовжено охоронні археологічні роботи біля кургану Джург-оба на південному узбережжі Керченського півострова в районі античного міста Кітей поблизу мису Текіль.

Експедиція організована згідно з програмою археологічної практики й планом роботи Науково-дослідної лабораторії ДДПУ ім.І.Франка, а також наказом ректора проф. В.Скотного №235 від 1 липня 2002 р. та угодою, укладеною між ДДПУ і Керченським історико-культурним заповідником від 18 липня 2001 р. Термін експедиції – 10 липня – 12 серпня 2002 р. Керівник практики – Андрій Петрик, викладач кафедри всевітньої історії ДДПУ ім.І.Франка, керівник бази практики – Олександр Єрмолін, науковий співробітник Кримського філіалу Інституту археології НАН України. Архітектурно-археологічні та геодезичні обміри проводив Юрій Лукомський, молодший науковий співробітник Інституту українознавства ім.І.Крип'якевича НАН України. Усіх студентів було поділено на три бригади й закріплено за ними відповідні розкопи. Роботами на розкопах №№2 та 5 керував студент ІІІ курсу Роман Марунчак, на розкопі №3 – студент ІІ курсу Ярослав Січка, а на розкопі №4 – студент ІІ курсу Тарас Халавка.

На південному схилі кряжу Джург-оба, східніше і південніше розкопу №1 у 2001 р.[1], закладено чотири невеликих розкопи (№№ 2–5), загальною площею 110 кв. м (Рис.1). Вертикальні обміри проводилися від репера "0", розташованого за 2 м на північ від розкопу №1 (Рис.1). Грунт знімався пошарово, штихами по 15–30 см. Заповненя могил і склепів розбиралося пошарово з подальшою фіксацією знахідок та переміщених остеологічних решток.

У підсумку, на досліджених ділянках виявлено 2 склепи катакомбного типу і 6 могильних поховань, три з яких вирубані в скельному материку, а три інші викопані у грунті. Дві грунтові могили є ритуальними захороненнями тварин – коней.

РОЗКОП № 2

Розкоп розміром 5 х 5м, прямокутний (Рис. 1), був закладений за 3 м на південний схід від розкопу №1. Орієнтація розкопу по осі захід-схід відповідає прямому і зворотньому азимуту = 75–245°. Сучасна деннна поверхня має виражений ухил у південному напрямку. Перепад висот 0,50 – 0,75 м (Рис.1). У середній частині, розкоп метровою траншеєю, яка орієнтована з південного заходу на північний схід, доведений до рівня скельної поверхні – 2,0 від репера "0" (Рис. 1). На інших ділянках розкоп доведений до стерильного світло-умбрального передматерикового суглинку. Стратиграфія бровок розкопу в цілому однакова. Під дерновим шаром залягає шар гумусованого

грунту, насиченого щебенем, потужністю 0,1–0,2 м, розділеного на два прошарки. Його появу можна пояснити викидами грунту при спорудженні розташованих на даній ділянці некрополя могил та склепів. Нижче залягає стерильний суглинок умбрального відтінку, під яким фіксуються чисті глинисто-суглинні передматерикові шари. У південно-західній стінці розкопу зафіксовано сліди давніх і сучасних грабіжницьких перекопів.

Поховання 1 (Рис.1), пограбоване у давнину. Виявлене в північно-східній частині розкопу. Поховання опущене у материкову скелю на глибину 0,38 м і мало кам'яне перекриття (відмітка –1,9 м) розміром 1,1–0,66 м, товщиною 8–10 см, що складалося з 4 невеликих вапнякових плит, дві з яких були розбиті грабіжниками. Дві збережені плити мають розміри 1,16х0,55х0,08 м і 1,32х0,44х0,10 м. Поховальна яма прямокутна, розміром 1,2х0,37 м по верху, 0,64х0,37 по дну (Рис.1). Глибина під перекриттям 0,38 м. Заповнення поховання – грунт з уламками плит. Кісток та інвентаря не виявлено.

РОЗКОП № 3

Розташований на відстані 2,2 м на північний схід від розкопу №2 (мал. 1,3–4). Орієнтація аналогічна. Розміри 5х5 м (Рис. 1,3–4). Сучасна денна поверхня має виражений нахил на південь. Вертикальні виміри зроблені від "0" точки. Стратиграфія, в цілому, аналогічна стратиграфії №2 (Рис. 5). У південно-східній стінці зафіксований розріз дромоса склепу № 4 (мал. 5, е–ж), у північно-західній – сучасний грабіжницький перекоп (Рис. 5, д–і).

Склеп №4 (Рис.1,3–12). Виявлений, обстежений і пронумерований Ю.Марті у 1928 р.[2] Може бути віднесений до групи катакомбних, повздовжньо-осьових, зі склепінчатою стелею похоронної камери (Рис. 3). Орієнтований з південного сходу на північний захід (азимути = 154–334°).

Траншеєподібна переддромосна яма розташована на південь від поховальної камери. Викопана нагорі у грунті, нижче вирубана в материковій скелі. Простежена на відстані 4,2 м (Рис. 1,3–4,8). Її ширина по верху 1,0 і 1,06 м, коло дромоса глибина становить 2,85 м. Стінки похилі, дещо розширюються донизу. Коло дромоса ширина ями 1,44 м. Дно похиле, східчасте, перед дромосом переходить у майданчик розміром 1,68х1,44 м.

Вхід у короткий дромос закритий заставною плитою з місцевого вапняку, верхня частина якої зруйнована грабіжниками у давнину. Між плитою і стінками ями зафіксоване забивання з вузьких клинчастих каменів (Рис. 4 II–II). Розміри збереженої частини плити 0,96х0,88х0,18 м. Розміри короткого склепінчастого коридора-дромоса: довжина 0,64 м, висота 1,04 м, ширина 0,88 – 1,0 м. Із зовнішнього боку над дромосом вирізаний козирок висотою 0,24 м і шириною 0,16 м (Рис.4 II–II). Знизу знаходиться поріжок висотою 0,2 м і шириною 0,32 м (Рис.6).

Камера підпрямокутна з дещо опуклими поздовжніми стінками (Рис.3,6). Розміри по дну 5,04–5,40 м, висота камери – 2,04 м. Відстань від поверхні скелі до стелі склепу 1,26 м, відмітка від репера "0" – 3,1 м. Поперечні стінки вертикальні, повздовжні – склепінчасті. У тильній стіні камери була почата, але не завершена, вибірка прямокутної ніші висотою 0,6 м, довжиною 2,0 м і глибиною 0,3 м (Рис.7. IV–IV). 40 см на захід від ніші, на стіні, простежується вузьке вертикальне заглиблення, яке, можливо, з'явилося в результаті розмітки ще однієї ніші (Рис.7. IV–IV). В центрі передньої стінки камери розташований склепінчастий вхід розміром 1,24х 0,64 м (Рис. 7. III–III) і дві сходинки, вирубаних східців, що ведуть із дромоса до підлоги поховальної камери.

З двох боків від входу у цій же стіні вирізані склепінчасті ніші висотою близько 0,4 м, шириною 0,4–0,5 м і глибиною 0,25 м.

Заповнення дромоса і поховальної камери. У гумусованому, насиченому щебенем шарі, що заповнює преддромосну траншею, виявлені фрагменти амфор, червонолакованих і ліпних посудин (Рис. 9). Заповнення поховальної камери перемішане внаслідок чисельних грабежів. На зовнішній стінці камери фіксуються сліди від купи натічного щебенево-суглинкового грунту, який потрапив до камери через грабіжницьку яму. У 1928 р., при обстеженні склепу, проведеному Ю. Марті[3] , цей грунт був переміщений. До моменту розкриття камери у 2002 році, заповнення являло собою шар грунту і каменю, рівномірно розподіленого по підлозі поховальної камери. У ньому виявлені фрагменти червонолакованого посуду (Рис.10,1–4)[4], уламки ліпних посудин (Рис.10,5,6), ніжка ліпного кадила (Рис.10,6), фрагменти ліпних зооморфних (?) фігурок (Рис. 10, 8–9), скляних посудин (Рис. 12. 2–7), фрагменти блюда зі скла темно-малинового кольору з гравірованим стільниковим орнаментом (Рис. 12.1). Посуд з подібним орнаментом вважається продукцією західноєвропейських майстерень і датується досить широко – від другої половини III до початку V в. н.е.[5] Серед інших знахідок можемо виділити скляні намистини і пронизки[6] (Рис. 11, 20–49), бронзові пряжки і їхні фрагменти (Рис.11, 5–11,17), накладки з білого металу (Рис. 11,1,14), бронзовий ключ від скриньки (Рис. 11,16), фрагмент бронзової накладки і бронзові цвяхи від скриньки (Рис. 11,2,18–19), бронзовий щиток персня зі скляною вставкою (Рис. 11,15), бронзова підвіска, можливо з монети (Рис. 11,3), дрібні умбоноподібні вироби з бронзи (Рис. 11, 12–13), залишки вінка, рубчаста пронизка, нашивні бляшки, сережка й індикація монети, Рескупорида VI 325 р. н.е. з жовтого металу (Рис. 11, 50– 60). Тут же виявлено п'ять монет: бронзовий статер Фофорса кінця 90-х рр. III в.н.е., два бронзових статери Рескупорида VI, 321 і 325 р.н.е., дві бронзові римські монети-підвіски. Одна імператора Ліцинія, інша невизначена.

На дні склепу, в його західній частині, виявлене прямокутне заглиблення розміром 2,3х0,9 м, глибиною 4–5 см, орієнтоване по довгій осі камери, і ромбоподібне заглиблення розміром 0,3х0,3 м, глибиною 0,2 м (Рис. 6). У північному куті підлоги простежено аморфне заглиблення розміром 0,60х0,45 м і глибиною 0,28 м. На відстані 1,60 м від північно-західної стіни і 1,10 м від південно-східної стіни виявлено чотири невеликі заглиблення, що розташовані по кутах своєрідного квадрата на відстані 15 см один від одного. Вони мають форму квадрата, розміром 5х5 см і глибиною до 4 см (Рис. 6). Можливо, що останні були вирубані під ніжки якось предмета. По всій ділянці підлоги простежуються невеликі овальні заглиблення природного походження – межі похилих шарів материкових утворень (Рис. 6).

У склепі виявлено людські кістки. Дослідження дало змогу ідентифікувати кістяки двох індивідів[7] .

Індивід №1 – чоловік 50–60 років.
– 17 коротких трубчастих кісток;
– 26 дрібних фрагментів кісток зводу черепа;
– 17 фрагментів довгих трубчастих кісток;
– атлант, шириною 82 мм;
– 27 фрагментів ребер ;
– правий надколінок, вік 48–58 років;
Індивід №2– жінка 32–42 років.
– надколінок лівий, вік 32–42 роки;

– фрагмент правої сідничої кістки;
– 17 фрагментів ребер;
– 18 коротких трубчастих кісток;

За інвентарем поховання у склепі можна датувати серединою IV ст. н.е.

РОЗКОП № 4

Розташований за 2,2 м на північ від розкопу №2 (Рис. 1,22). Орієнтація близька до осі північ – південь, азимути 348–168°. Розміри 5х5 м (Рис. 22). Сучасна поверхня має виражений нахил до півдня, перепад висот 0,40–0,50 м. Вертикальні виміри зроблені від "0" точки. Стратиграфія, у цілому, близька до стратиграфії в розкопках №2, №3. Однак у розкопі 4 відсутній насичений вапняковим щебенем шар могильних викидів (Рис. 23). У північній, східній і південній стінці зафіксовані пізні грабіжницькі перекопи та сучасний грабіжницький перекоп (Рис. 23). У розкопі виявлено 4 поховання №2, 3, 4, 5 (Рис. 22), два з яких є ритуальними похованнями тварин – коней (рис 22.4, 5).

Поховання 2 (Рис. 23–25), грунтове з заплічками, пограбоване у давнину. Виявлене в південно-західній частині розкопу на глибині 0,68 м від денної поверхні (відмітка – 5,39 м від репера). Орієнтоване з північного заходу на південний схід, азимути 77–257є. Верхня його частина являє собою прямокутну яму розміром 2,02х0,95 м і глибиною 2,08 м, заповнену порушеним суглинком і щебенем. На поверхні скелі лежить кам'яне перекриття з двох аморфних вапнякових плит (Рис. 22, 24). Одна з них була піднята грабіжниками. Під ним у скельному грунті знаходиться нижня яма розміром 1,60х0,32–0,44 м, глибиною 0,40 м (Рис. 23,25). Вона заповнена суглинком і щебенем (Рис. 23 м–д), у заповненні знайдені кістки ноги коня. У похованні виявлено дрібні фрагменти людських кісток та фрагменти скляної посудини без профільних частин, швидше за все, бальзамарію. Антропологічний матеріал представлений 7-ма постійними зубами: 3–6 правими верхньої щелепи і 4, 5 і 7 лівими нижньої щелепи. Зуби не до кінця сформовані, але коронка зубів сформована повністю. Ступінь сформованості коренів зубів вказує на вік 7–8 років[8].

Судячи з орієнтації могили, тіло було покладене у витягнутому положенні головою на північний схід.

Поховання 3 (Рис. 22–25), грунтове з заплічками, знаходиться за 0,60 м на північний-захід від Пох. № 2, пограбоване у давнину. Виявлено на глибині 0,70 від денної поверхні й відмітки – 4,70 м від репера "0". Орієнтоване з північного заходу на південний схід, азимути 87–267°. Верхня яма прямокутна шириною 0,95 м і глибиною 1,76 м. Її східна частина зруйнована грабіжницьким шурфом, відповідно, в довжину вона простежена на 1,36 м. Заповнена порушеним суглинком. В заповненні на глибині 4,03 м коло західної стінки ями виявлено череп і нижню щелепу коня (Рис. 22). На дні, під прошарком камки, лежали дві плити перекриття нижньої ями (відмітка – 4,3 м), третя була витягнута при пограбуванні (Рис.24) і виявлена у грабіжницькому шурфі. Нижня яма прямокутна, розміром 172х0,62 м, глибиною 24 см, викопана у шарі супіску (Рис. 22–25). Заповнена сумішшю супіску і натічного суглинку. Дном могили є скельна поверхня материка. На дні виявлений органічний тлін дерев'яної труни та фрагменти людських кісток. На дослідження подані такі кісти:

– повздовжна кістка права і ліва, дитина до 7 років;
– сідничні кісти, права і ліва, дитина до 7 років;
– тіла грудних хребців–4: тіло хребців з дугою не синостозовано;

– один поясний хребець: неповний синостоз тіла хребця з дугою;

–права п'яткова кістка: п'ятковий пагорб не синостозований;

– 12 коротких трубчастих кісток: епіфіз кісти не синостозований;

– верхня третина правої і лівої стегнових кісток, голівка кістки й апофіз не синостозовані;

– права велика гомілкова кіста, довжина її з реконструйованими епіфізами 152 мм, що відповідає віку 2–3 років;

– права і ліва плечові кістки – фрагменти з верхніми епіфізарними зонами;

– фрагмент лівої плечової кістки з нижньої метафізарною зоною;

– 16 зубів верхньої і нижньої щелепи. Ступінь сформованості коренів зубів (коронки сформовані цілком) указує на вік 6–7 років.

Таким чином, у могилі №3 знаходилися рештки кістяків двох дітей, що померли у віці 2–3 років і 6–7 років[9].

Тіла покладені у витягнутому положенні головами на схід. У ногах, за межами поховання виявлено фрагменти скляного глечика з біконічним тулубом і високим горлом, що розширюється догори, горизонтально відігнутим вінчиком. Ручка вигнута під гострим кутом, профільована двома валиками. Горло декороване скляною ниткою. Глечик на кільчастому піддоні. Д горла 6,4 см, Д тулуба 9,3 см, Д піддону 5,2 см, висота 19,3 см. Скло іризоване (Рис. 26), датується кінцем III – IV ст. н.е.[10]

Поховання 4 (Рис. 22,25) грунтове, виявлене в північно-західній частині розкопу, за 0,5 м на північ від Пох.№ 3, на відмітці – 3.63 м від "0". Являє собою поховання коня в прямокутній, із закругленими кутами могильній ямі орієнтованої з півночі-північного заходу на південний схід-схід, азимути 345–165°. Ширина могильної ями 1,04 м, простежена довжина 1,2 м. Південна частина поховання зруйнована грабіжницьким шурфом, глибиною 0,81 м. Стінки похилі, дно рівне. Заповнення – порушений суглинок. Безсумнівно, ця яма якимось чином перетиналася із Пох.№3, однак їхню відносну хронологію не вдалося з'ясувати через розташування грабіжницького шурфу (Рис. 22). Поховання коня здійснене на правому боці з підігнутими ногами. Орієнтоване головою на північ-північний захід. Довжина збереженої частини кістяка 1,32 м. Могила безінвентарна. Подібні кінські поховання зафіксовані на могильниках Караларского узбережя Азовського моря[11].

Поховання 5 (Рис.22,25) грунтове, виявлене в центральній частині розкопу, безпосередньо коло Пох.№ 2 зі східного боку на відмітці 3.19 м від "0" і 1,0,7 м від сучасної денної поверхні. Являє собою поховання кісток коня у прямокутній із заокругленими кутами ямі, орієнтованої з півночі-північного заходу на південний схід-схід, азимути 345–165є. Більша частина поховання зруйнована грабіжницькою ямою, простежено лише 0,4 м його східної частини шириною 0,60 м. Кісткові рештки представлені черепом коня, орієнтованим на північ, та кістками двох ніг, дві з яких лежали паралельно до черепа, а одна знаходилася під ним (Рис. 22). Кістки четвертої ноги знайдені в заповненні Пох.№ 2. Інвентар не простежується.

РОЗКОП № 5

Розташований за 4,25 м на схід від розкопу №3 (Рис. 1,13). Розміри 5х5 м (Рис. 13). Орієнтація розкопу по осі захід-схід відповідає прямому і зворотньому азимуту = 75 – 245°. Сучасна поверхня має виражений нахил у південному напрямку. Перепад висот 0,75–0,80 м (Рис.14). Вертикальні виміри зроблені від "0" точки. Стратиграфія, у

цілому, аналогічна стратиграфії розкопів 2, 3 (Рис. 14). У північно-західній стінці (Рис.14. н–п) на глибині 0,15–0,20м залягає шар гумусованого суглинку, насиченого вапняковим щебенем потужністю 0,15–0,25м, цей же шар простежений у північно-східній бровці (Рис. 14, п–р). Нижче залягають археологічно стерильні шари суглинку (Рис. 14). Розкоп доведений до глибини 0,8–1,0 м від сучасної денної поверхні. На цьому рівні на дні розкопу чітко вималювалися контури похоронних споруд. У стратиграфії стінок, так само зафіксовані профілі могил. У південно-східній стінці – розріз дромоса склепу № 7 (Рис. 14. р–с), у північно-західній – яма Пох.№ 6 (Рис. 14. с–н).

У північному куті розкопу на глибині 0,5 м від сучасної денної поверхні, у гумусованом шарі, насиченому вапняковим щебенем, виявлено трапецієподібний вівтар зі світлого щільного вапняку з пірамідальним заглибленням і наскрізним отвором у центрі. Розміри – 60х49–47х21 см, заглиблення 36х32х15 см, отвір овальний 11х3 см. Тильна сторона грубо оброблена, помітні сліди інструменту (Рис. 22,13).

Склеп 7 (Рис. 1,13,15–16), пограбований. Виявлений за дромосом, що перетинає розкоп з північного заходу на південний схід на відмітці – 1,57 м від “0”, на глибині 0,6 м від сучасної поверхні. Склеп може бути віднесений до групи поперечно-осьових катакомбних із прямокутною камерою та траншеєподібною переддромосною ямою. Поховальна камера орієнтована з північного сходу на південний захід (азимути 45–225°). Дромос, що прилягає до камери з південного сходу, орієнтований по осі південнний схід – північний захід (азимути = 135 – 325°).

Траншеєподібна переддромосна яма розташована на південь від поховальної камери, викопана нагорі у грунті, а нижче – вирубана в скалі. Простежена протягом 4,48 м (Рис. 1,13,16). Її ширина по верху 0,80 і 1,10 м, глибина навколо дромоса 4,60 м від денної поверхні, та 5,30 м від “0” відмітки. Стінки похилі, що розширюються донизу, ширина ями внизу коло дромоса 1,50 м. На південному сході вона обмежена кам’яною плитою – порогом прямокутної форми розміром 0,90х0,20х0,15 м (Рис. 13,16), що лежав на глибині 0,15м від сучасної денної поверхні. Дно похиле, східчасте, перед дромосом переходить у майданчик розміром 1,68х1,50 м. Вхід у короткий дромос, вирубаний у скелі, закритий заставною плитою з місцевого вапняку, верхня частина якої зруйнована грабіжниками в давнину (Рис. 16). Розміри збереженої частини плити 1,52х0,92х0,20 м. Розміри короткого коридороподібного склепінчастого дромоса: довжина 0,84 м, висота 1,12 м, ширина 0,68 – 0,76 м. Вгорі над дромосом вирізаний козирок висотою 0,16 м і шириною 0,22 м, який знаходиться на висоті 1,60 м від дна переддромосної ями (Рис.16). З зовнішнього боку коридор обмежений порогом висотою 0,2 м. З внутрішнього боку зафіксовано поріжок висотою 0,08 м, шириною 0,16 м (Рис.16). Від дромоса до дна поховальної камери, що нижче входу на 0,3 м, ведуть дві сходинки (Рис.15,16).

Поховальна камера прямокутна в плані розміром 6,28х2,72 м (Рис. 13,15) вирубана в скелі. Висота в центрі 1,96 м, коло стін 1,72 м. Стеля має форму коробкового склепіння (Рис. 15), стінки вертикальні, дно – горизонтальне. На північно-західній стіні, на висоті 1,0 м над підлогою вирубані дві прямокутні ніші-лежанки довжиною 2,28 м і висотою 0,6 м, глибиною до 0,7 м. Між ними розташований декоративний пілон висотою 0,80 м, що виступає зі стіни на 0,04 м, шириною 0,18 м, з козирком- капітеллю у верхній частині. Розміри козирка – 0,06х0,20 м, висота – 0,05 м. Над ним вирубана прямокутна ніша розміром 0,24х0,24 м, висотою 0,24 м (Рис.15).

У центрі передньої південно-східної стіни розташований склепінчастий вхід у камеру висотою 1,12 м, шириною 1,02 м. Від нього вниз до дна камери вели дві сходинки,

вирізані в скельному грунті. З двох боків від входу на відстані 0,5 м, на відмітці 1,08 м вище підлоги вирубані дві невеликі склепінчасті ніші розміром 0,36 м х 0,38 м, глибиною 0,18 м (Рис.15).

Стіни поховальної камери були покриті білим вапном, фрагменти якого збереглися на південно-східній стіні. Відкривши поховальну камеру, ми знайшли прошарок побілки, який, обсипавшись, лежав по периметру стін, на грунтовому заповненні. Очевидно, руйнування відбулося після пограбування склепу, коли він якийсь час стояв відкритим.

Заповнення дромоса і поховальної камери. У гумусованому, насиченому щебенем шарі, що заповнив переддромосну траншею, виявлені уламки амфор типу Делакеу, 100=зеест, глечиків, червонолакових мисок і ліпних посудин (Рис. 17–18). На дні грабіжницької ями, перед проламом у заставній плиті, (Рис. 16) виявлено бронзовий ключ (Рис. 19.17), фрагменти скляної посудини (Рис. 20.15), фрагменти меча (Рис. 21.2). Заповнення поховальної камери неодноразово перемішувалося в ході грабежів. На зовнішній стінці камери фіксуються сліди натічного щебенево-суглинкового грунту, який потрапив у камеру через грабіжницьку яму. Можливо, склеп був обстежений у 1928 р. Ю.Марті, тому що грунт був переміщений, а пролам у склеп закладений каменем – законсервований. До моменту розкриття камери у 2002 році, заповнення являло собою шар грунту, рівномірно розподіленого по підлозі споруди. У ньому виявлені фрагменти червонолакової посудини (Рис. 20.21), уламки ліпних посудин (Рис. 19.19, Рис. 20. 17–20.), скляних посудин (Рис. 19.18), червонолаковий світильник, одноріжковий зі щитком у вигляді раковини-перлини і петлеподібною невеликою ручкою. Розміри: діаметр тулуба 6,8 см, діаметр щитка 4,7 см, 2,8 см. Верхня частина ріжка і частина тулуба відсутні (Рис. 20.22). Серед інших знахідок можемо виділити скляні намиста і пронизки (Рис. 19. 1–9), бронзову пряжку і її фрагменти (Рис. 19.15), пряжки з білого металу з круглою рамкою і рухомим язичком. Язичок масивний, передній його край заведений за рамку, а тильна сторона в місці кріплення східчасто зрізана (Рис. 19. 11–14, 16), скляна вставка (Рис. 19.10), дрібні умброноподібні вироби з кісти (Рис. 19. 20–21), фрагменти мечів і ножів (Рис. 20. 1–7, Рис. 21, 1–4) та трилистник з фольги жовтого металу (Рис. 11.58). Знайдено п'ять монет: два бронзових статери Фофорса кінця 80-х рр. III ст. н.е., бронзовий статер Фофорса 286 року, дуже потертий бронзовий статер Фофорса, бронзовий статер Рескупорида VI, 321 р.н.е. Виявлено залізний трилопастевий, черешковий наконечник стріли (Рис. 20.9) і невеликий фрагмент гіпсового левкасу по поволоці з залишками поліхромного розпису. Певний інтерес являє знахідка фрагментів кістяного гребеня типу Томас I[12]. Два подібні гребені знайдені в ході розкопок 2001 року[13].

Кісткові останки, виявлені в склепі, належали не менше ніж 7 індивідам: двом чоловікам (один із яких помер у віці 46–56 років), двом жінкам (одна у віці 34–44 років) і трьом особам дитячого віку. Смерть однієї дитини настала у віці 9–10 років[14].

За залишками інвентаря поховання у склепі можна датувати біля середини – IV в. н.е.

Поховання 6, грунтове, виявлене в західному куті розкопу 5 (Рис.13) на відмітці – 1,19 м від "0", на глибині 0,72 м від сучасної денної поверхні. Пограбоване у давнину. Для того, щоб розкрити його цілком, у цій частині розкопу здійснено невеликі прирізки (Рис. 13). Прямокутна поховальна яма орієнтована з північного сходу на південний захід (азимути = 30–210°), розширюється до північно-східного краю (Рис. 13). Її повна довжина 3,1 м, ширина 0,72–0,45 м, простежена глибина у скалі 0,58–0,43 м. При закладці поховання було пробито стелю склепу 7 (Рис. 13,14). Тоді північна

частина могили була закладена каменем, засипана грунтом і відділена кам'яною плитою розмірами 0,70х0,43 м, товщиною 0,14 м. Після цього довжина могили склала 2,1 м. Від кам'яного перекриття збереглися дві плити аморфної форми розміром 0,88х0,56 м, товщиною 0,15 м і 0,94 х0,64 м, товщиною 0,17 м. Простір між ними було залито гіпсом. Фрагменти третьої плити виявлено у заповнені поховальної ями. Археологічного матеріалу не виявлено. Саме поховання здійснене у витягнутому положенні головою на північ-північний схід. Виходячи з того, що при копанні могили був порушений уже споруджений склеп, поховання датується не раніше IV ст. н.е.

Підсумовуючи, можемо зробити такі висновки:

1. Досліджувана частина могильника Джург-оба, окрім склепів катакомбного типу, містить у собі грунтовий могильник приблизно того ж часу.

2. Могильник був пограбований ще у давнину.

У грунтових похованнях №2, 3 виявлені окремі елементи варварського похоронного обряду.

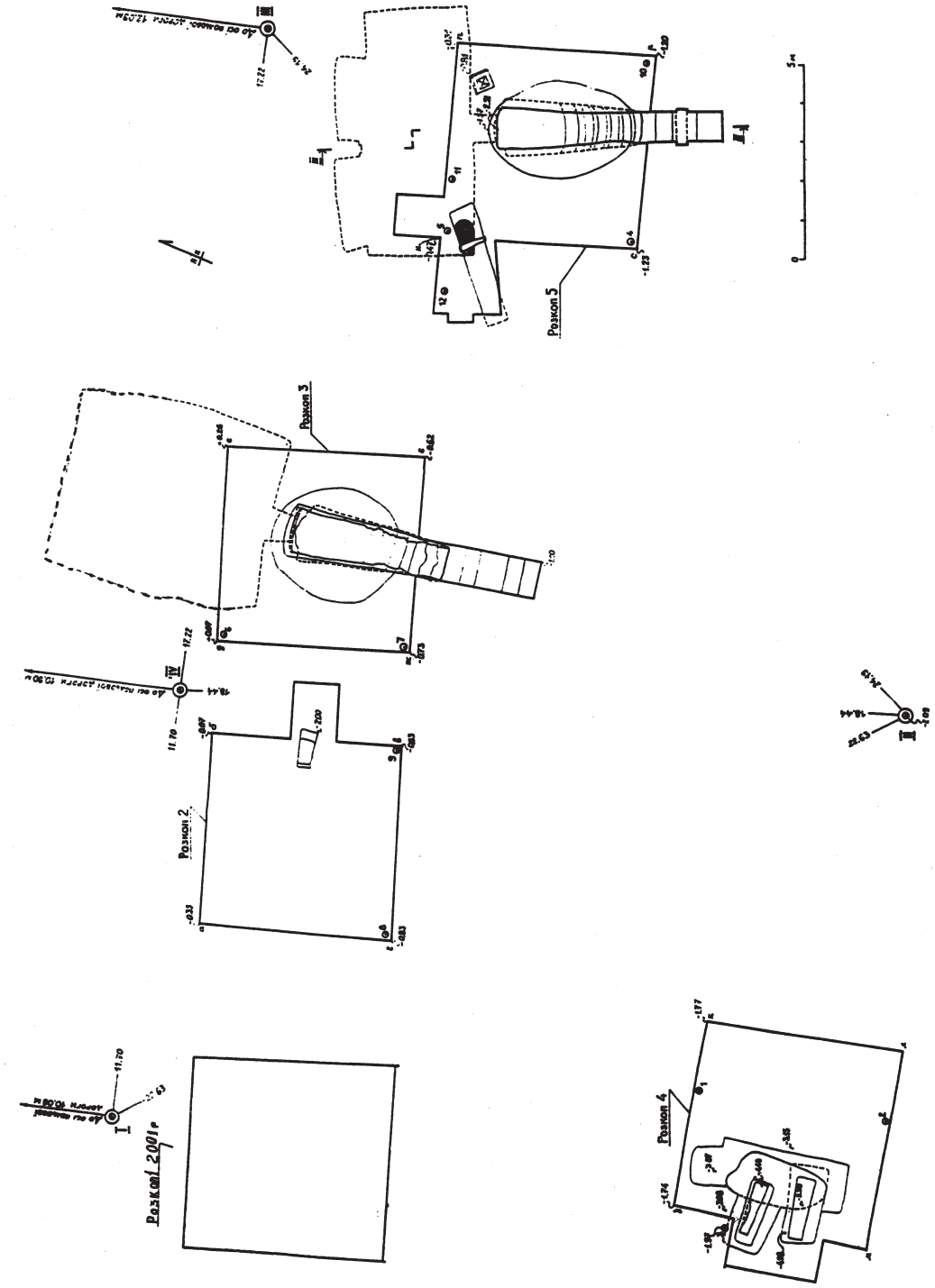

Рис. 1. Некрополь Джург-оба. План некрополя з розкопами №№ 1-5.

Рис. 2. Умовні позначення для креслень некрополя Джург-оба.

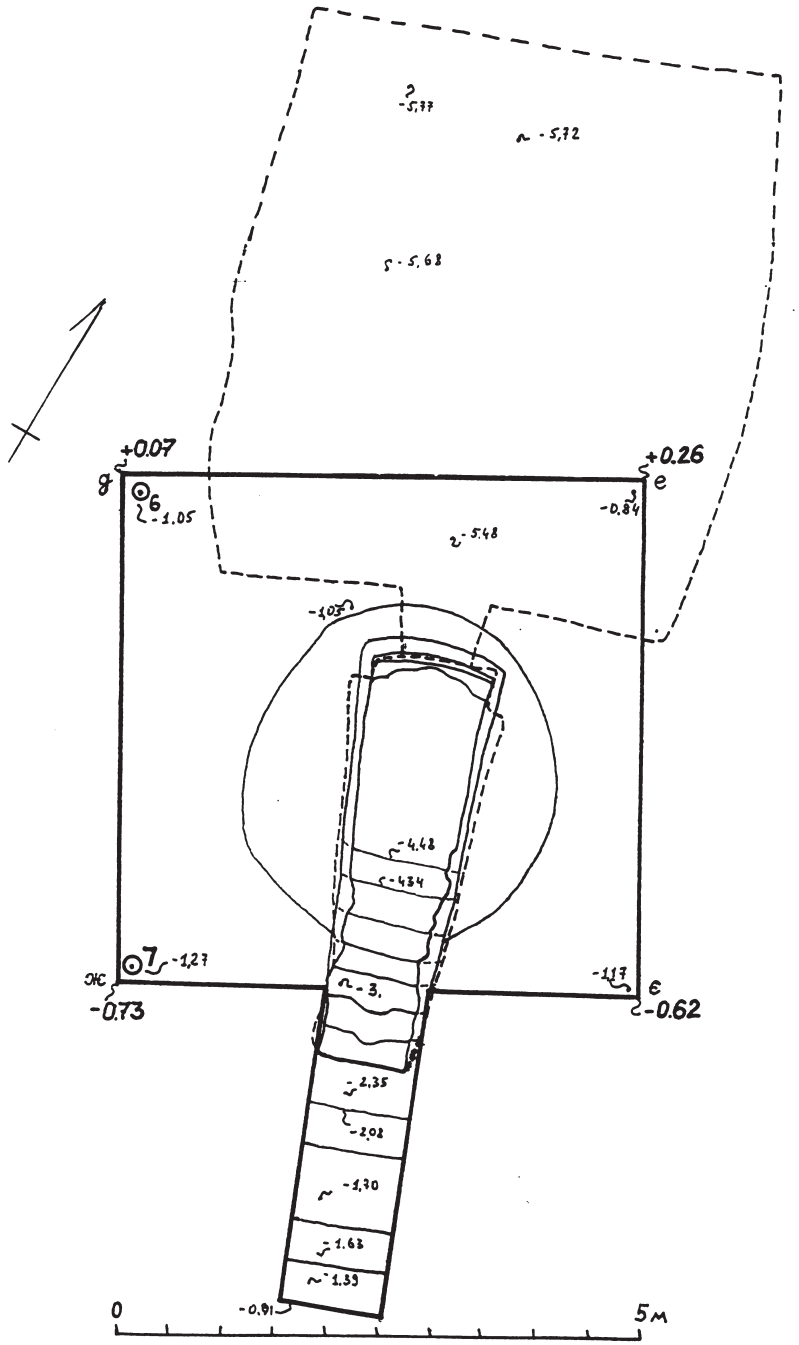

Рис. 3. Некрополь Джург-оба.
Ситуаційний план розташування склепу №4 у розкопі №3.

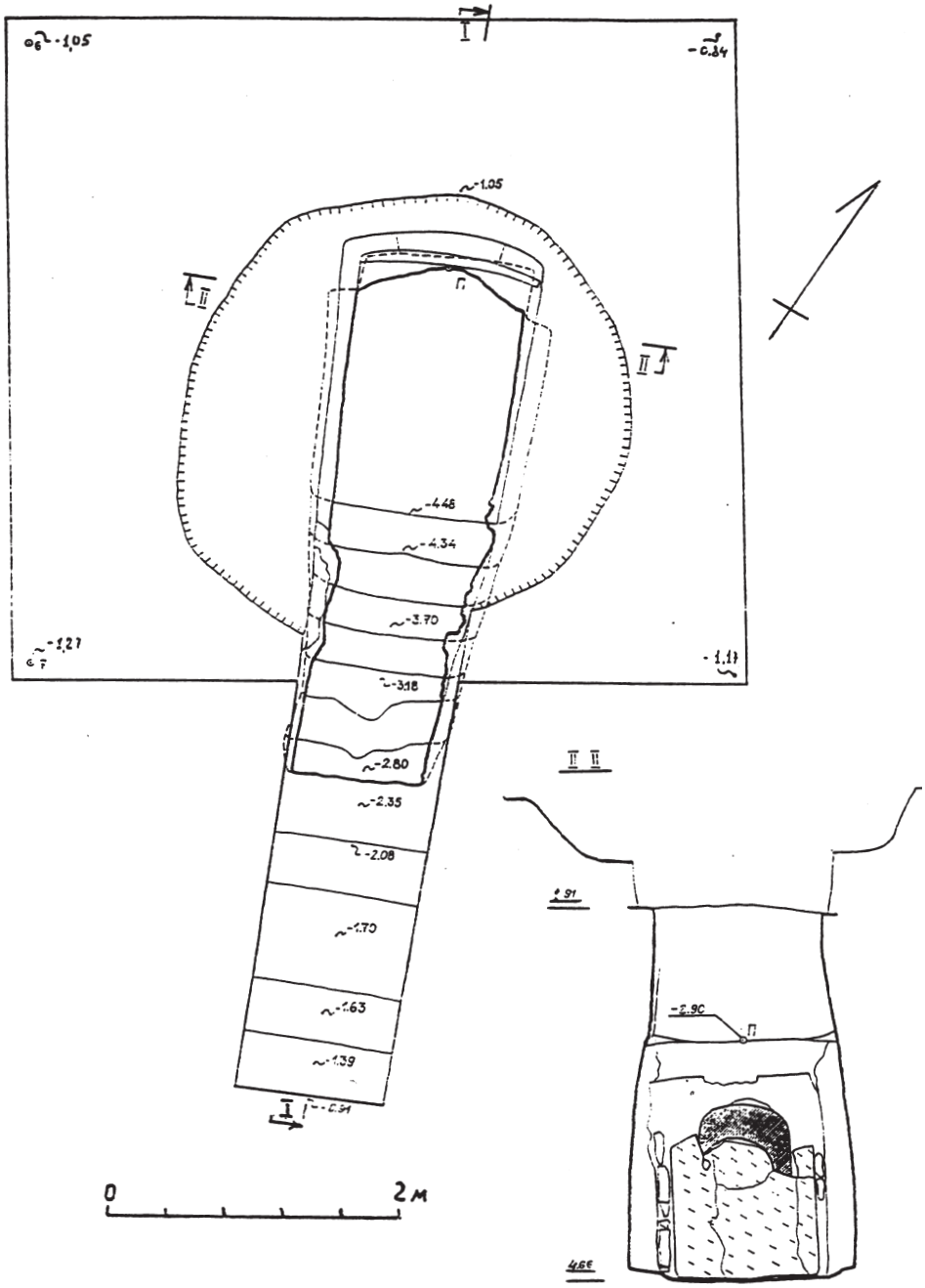

Рис. 4. Некрополь Джург-оба.
План розкопу №3 з планом переддромосної ями.
Розріз по лінії II-II суміщеної з фасом порталу і закладної плити

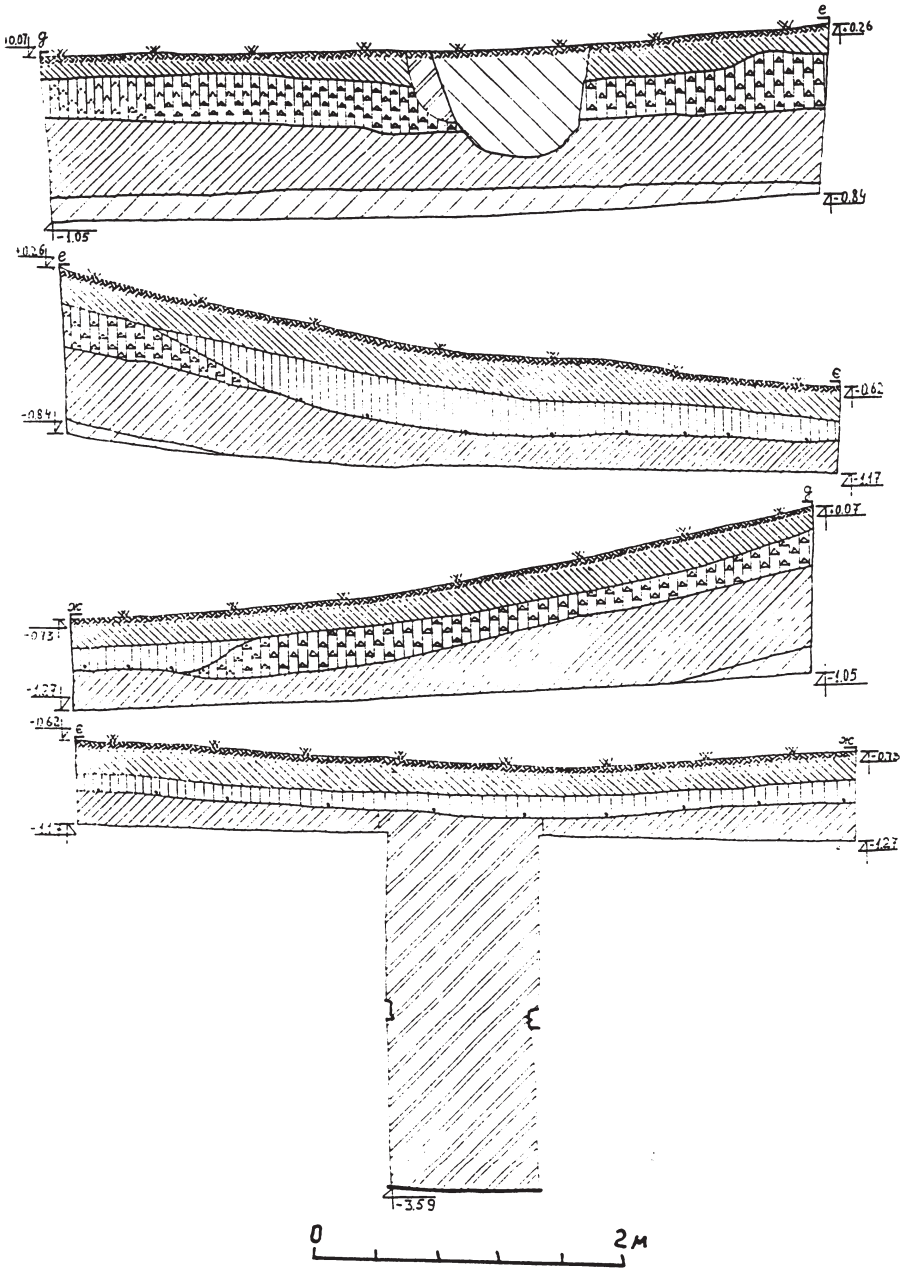

Рис. 5. Некрополь Джург-оба.
Розкоп №3. Стратиграфія стінок д-є, є-е, ж-д, е-ж.

Склеп 4

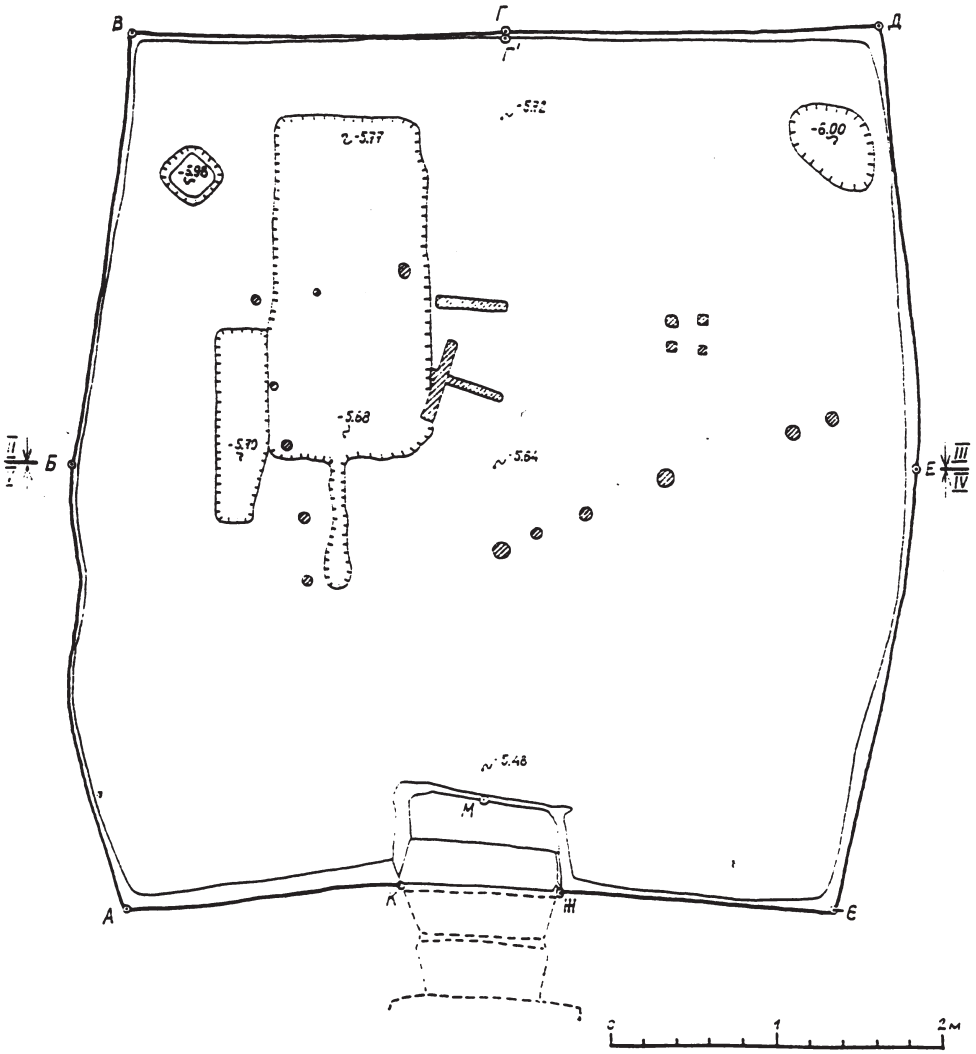

Рис. 6. Некрополь Джург-оба.
План поховальної камери склепу №4.

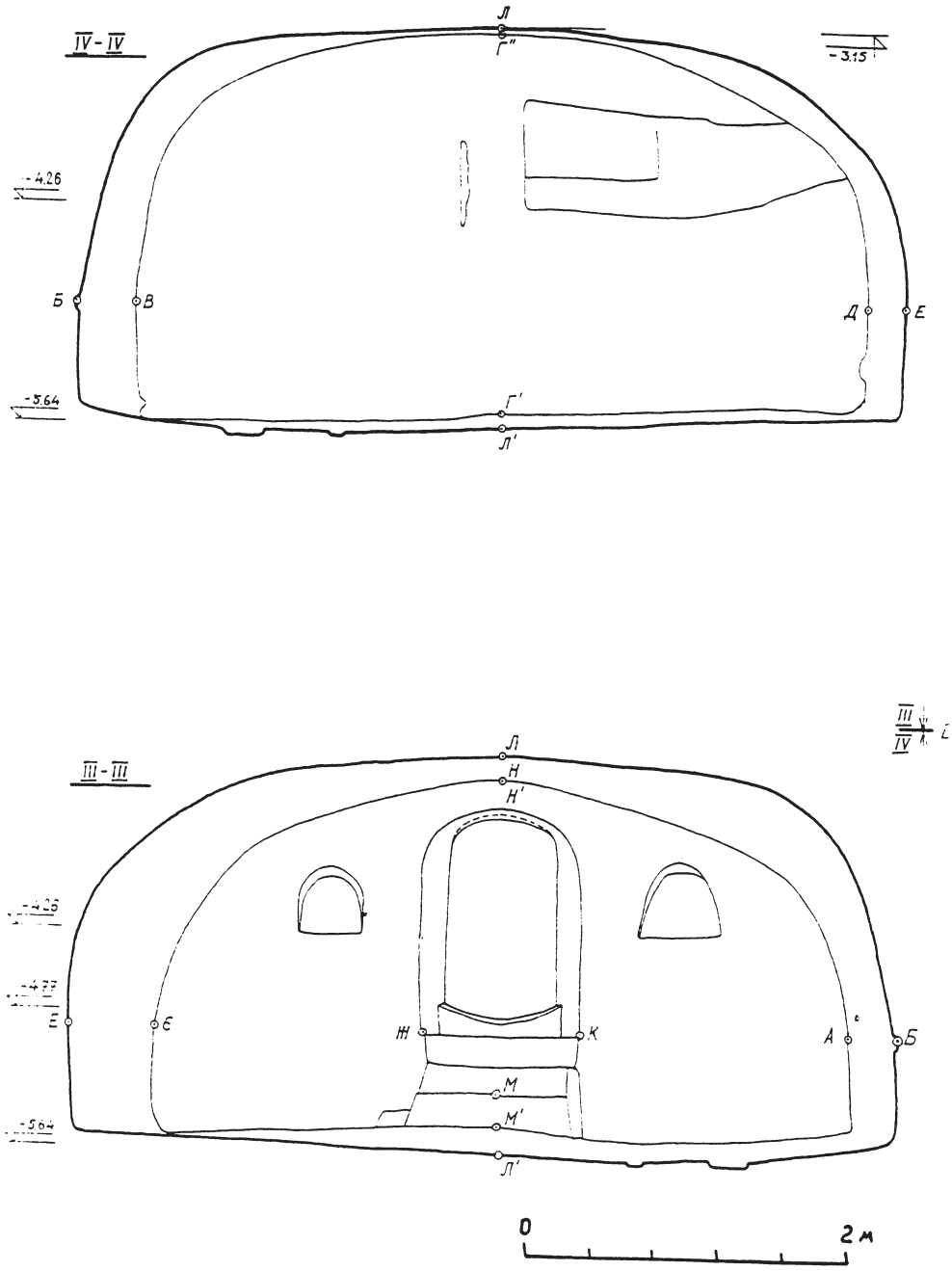

Рис. 7. Некрополь Джург-оба.
Розріз по лінії IV-VI суміщеної з фасадом північної стіни.
Розріз по лінії III-III суміщеної з фасом південної стіни.

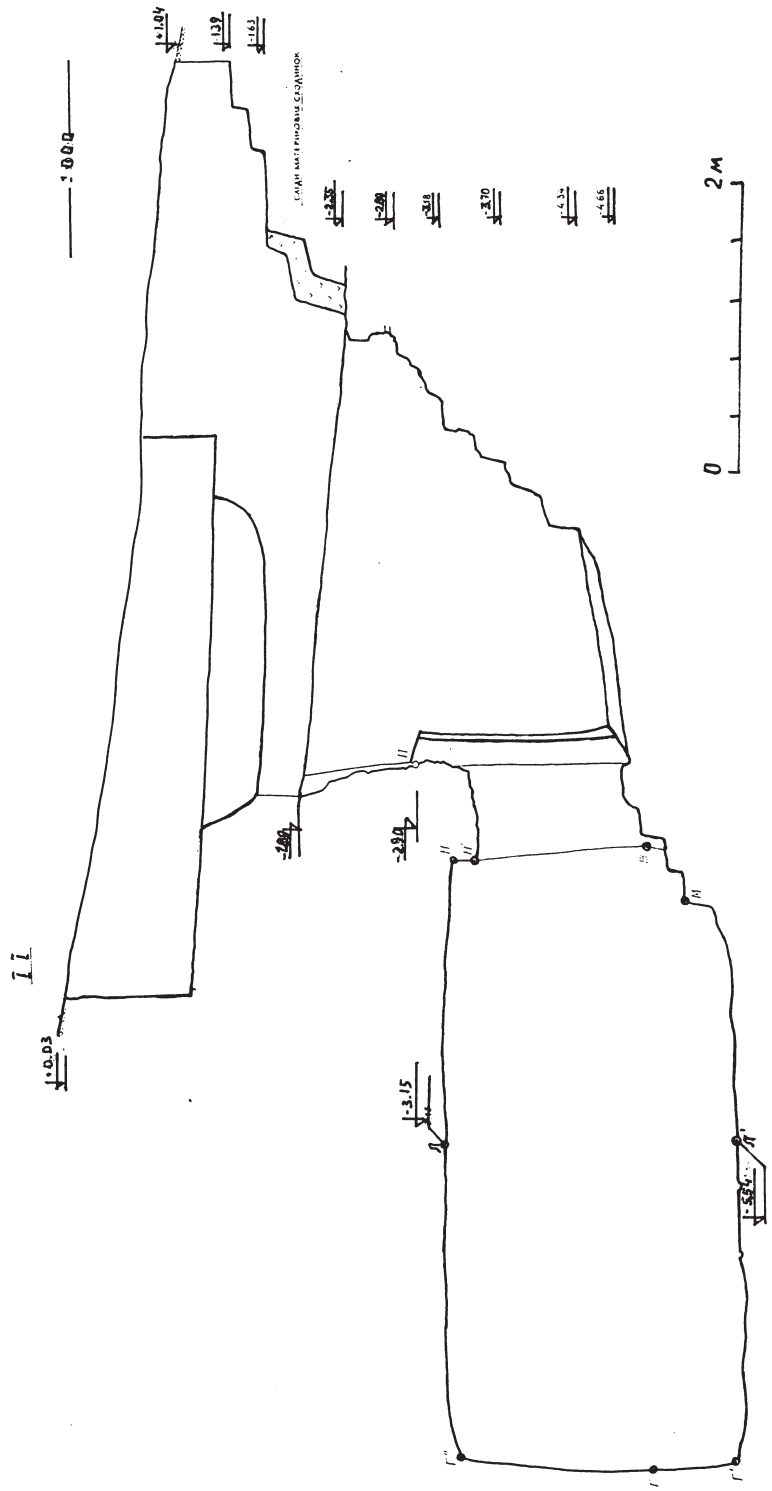

Рис. 8. Некрополь Джург-оба.
Розріз склепу №4 по лінії I-I.

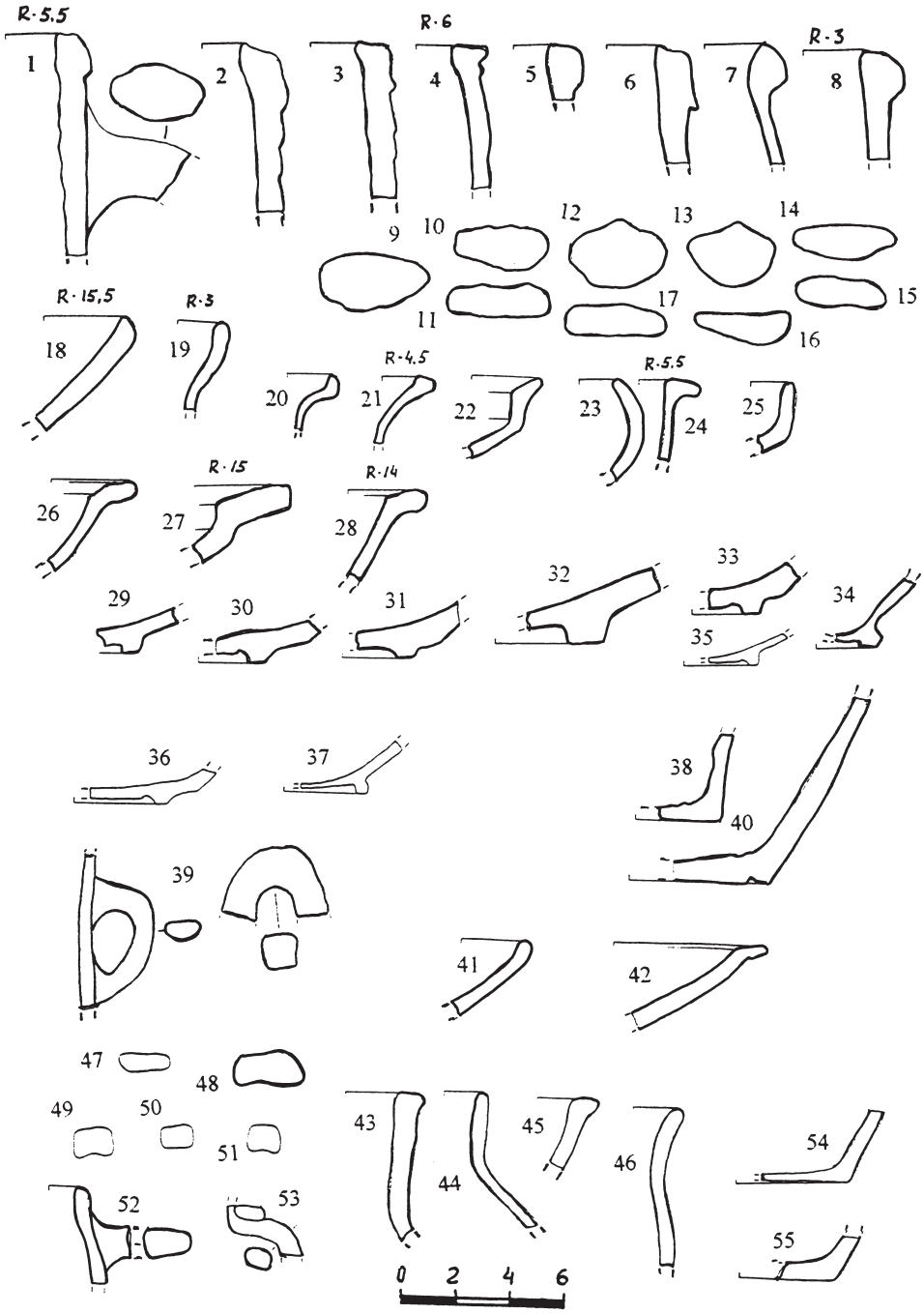

Рис. 9. Некрополь Джург-оба. Матеріали з заповнення переддромосної ями. 1-8 фрагменти горловин амфор. 9, 12, 13 – профілі амфорних ручок. 10, 11, 15-17 – профілі ручок глечиків. 18-37 – фрагменти червонолакового посуду. 38, 40 – фрагменти червонолакових глеків. 39, 41-55 – фрагменти ліпної кераміки.

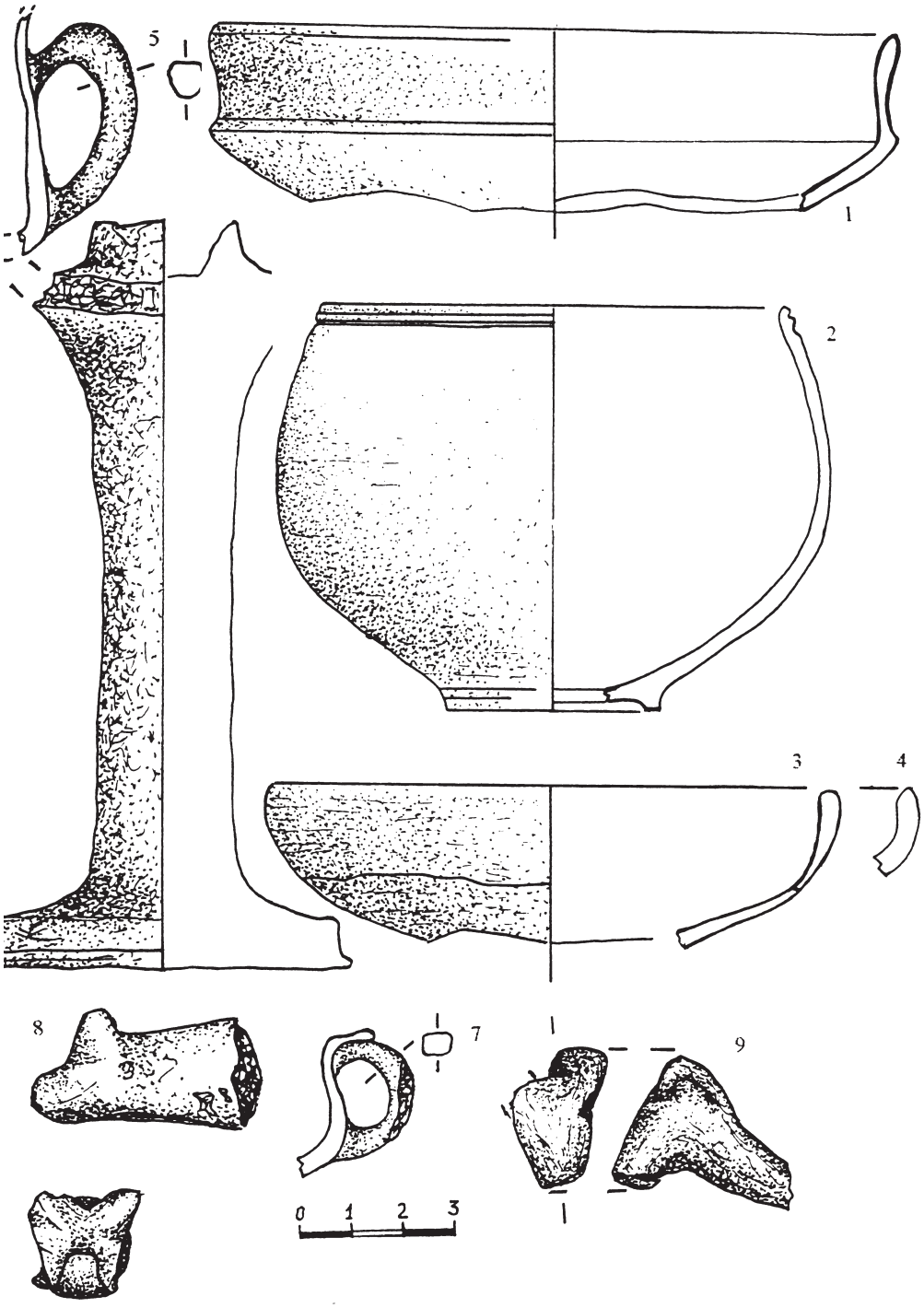

Рис. 10. Некрополь Джург-оба. Матеріал з заповнення поховальної камери склепу №4. 1-4 – червонолакова кераміка. 5-7 – ліпна кераміка. 8-9 – ліпні зооморфні фігурки.

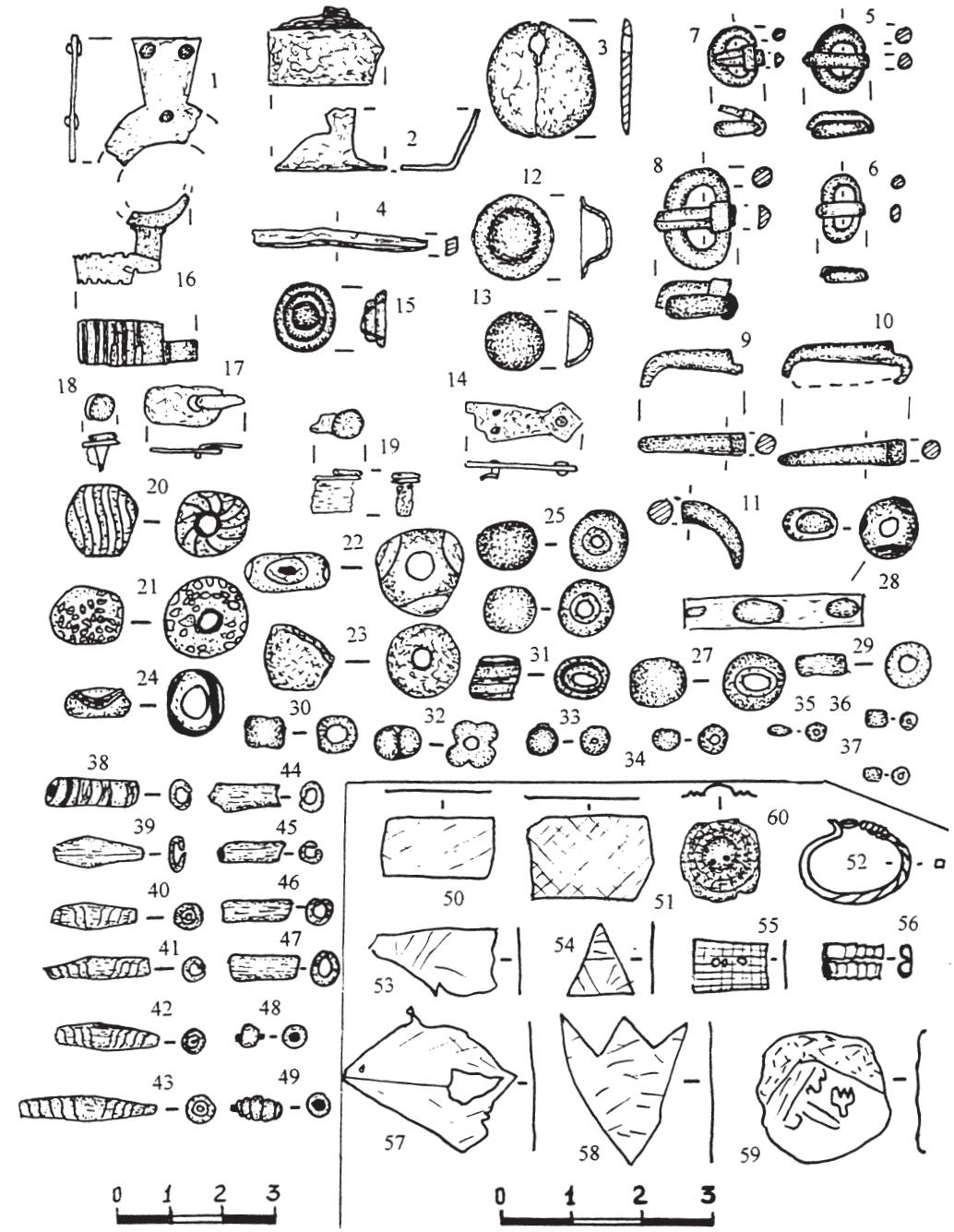

Рис. 11. Некрополь Джург-оба. Матеріал із заповнення поховальної камери склепу №4. 1-19 – вироби із сплаву міді. 20-49 – буси зі скла. 50-60 – вироби із жовтого металу.

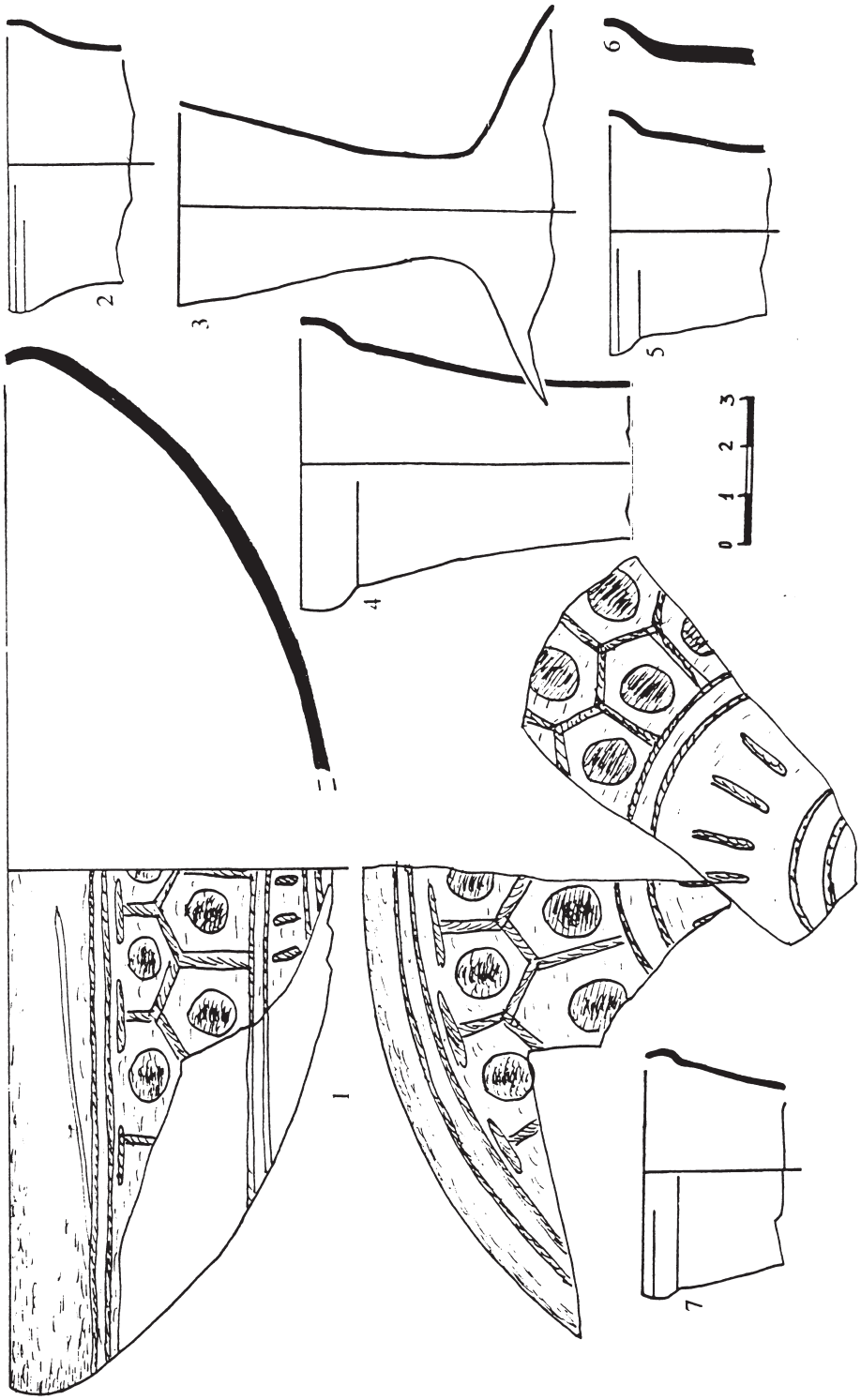

Рис. 12. Некрополь Джург-оба. Матеріал із заповнення поховальної камери склепу №4.
1 – скляне блюдо. 2-7 – посудини зі скла.

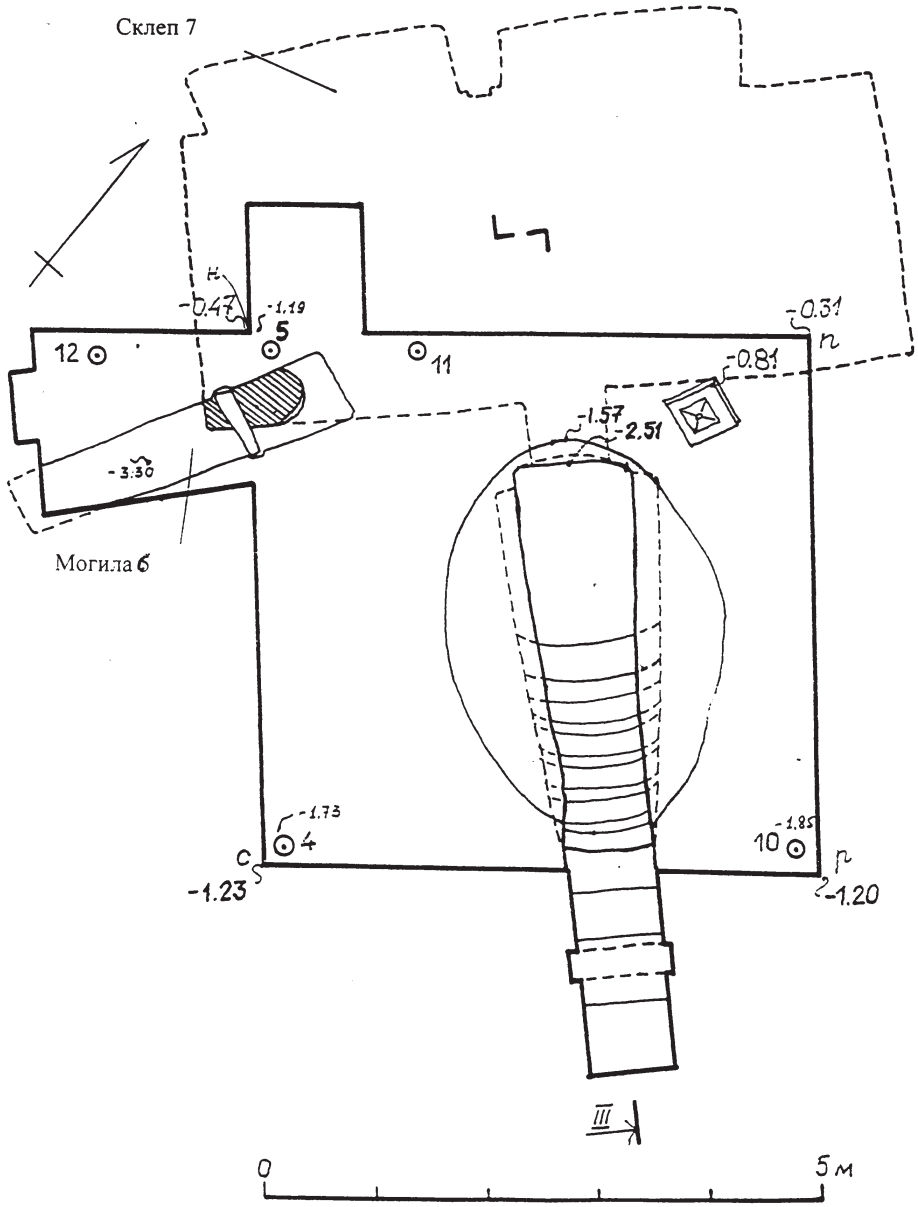

Рис. 13. Некрополь Джург-оба. План розкопу № 5.

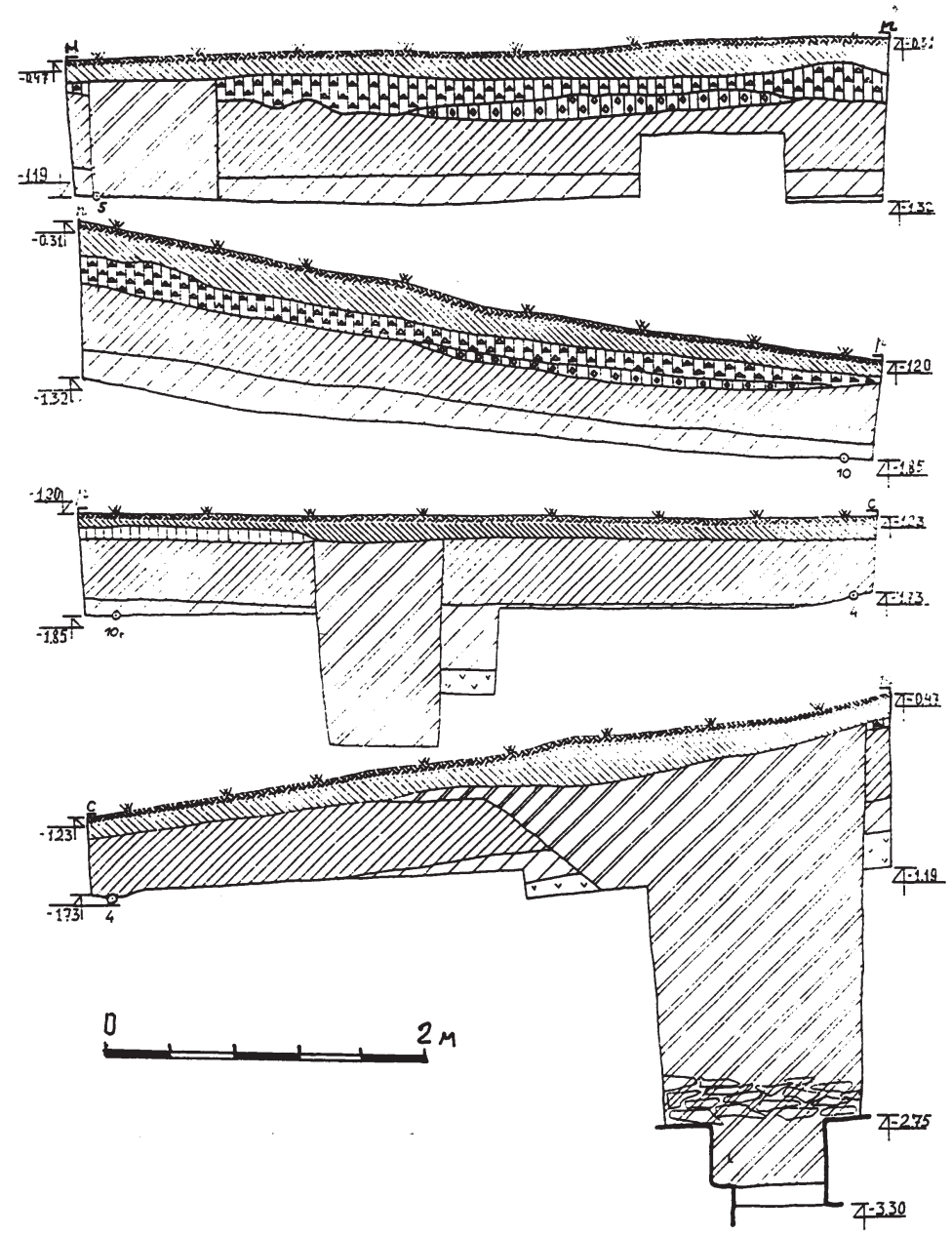

Рис. 14. Некрополь Джург-оба.
Стратиграфія стінок н-п, п-р, р-с, с-н розкопу № 5. Розріз могили № 4 по лінії с-н.

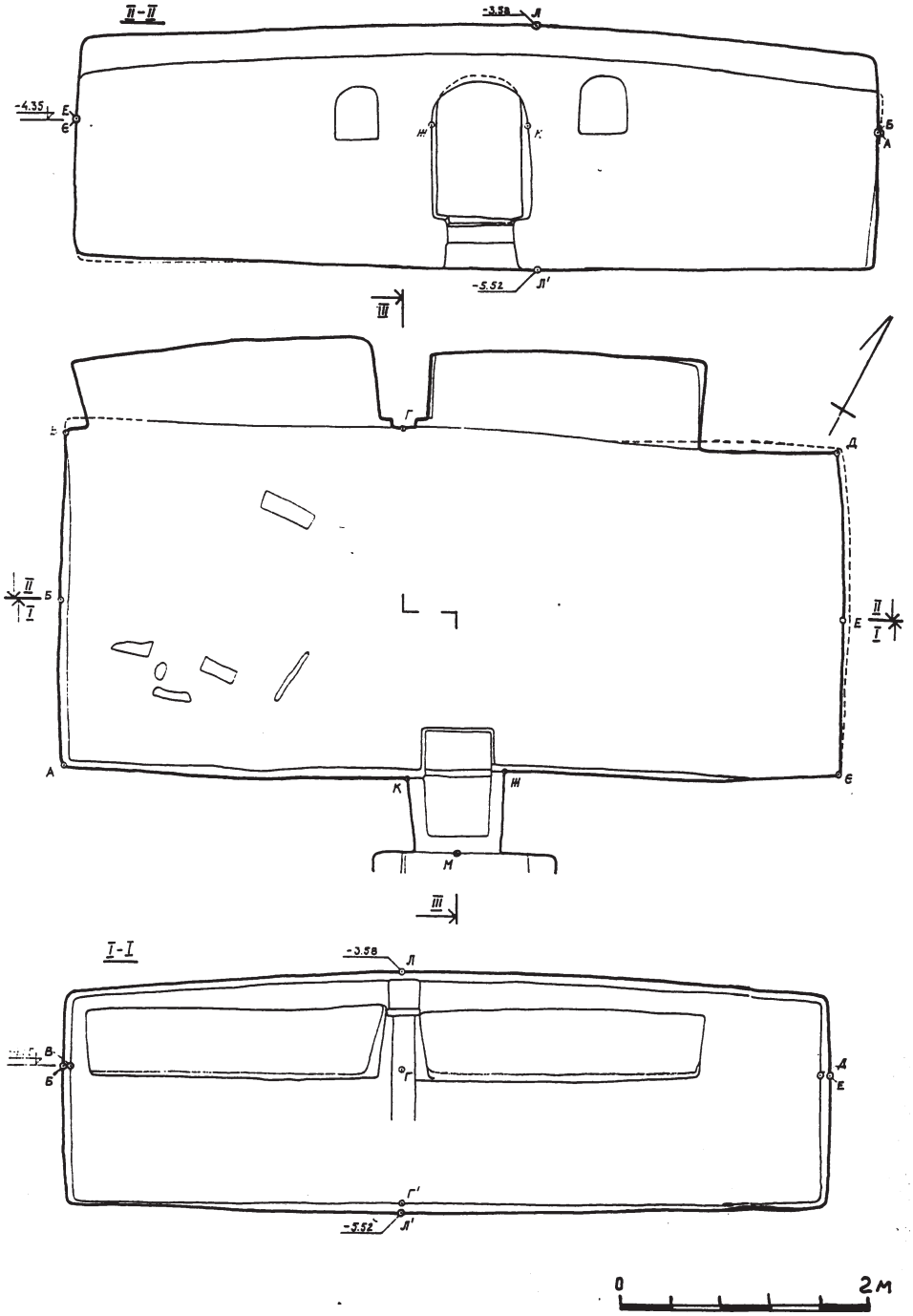

Рис. 15. Некрополь Джург-оба. План поховальної камери склепу №7.
Розріз по лінії I-I, суміщений з фасадом північної стіни.
Розріз по лінії II-II, суміщний з фасадом південної стіни.

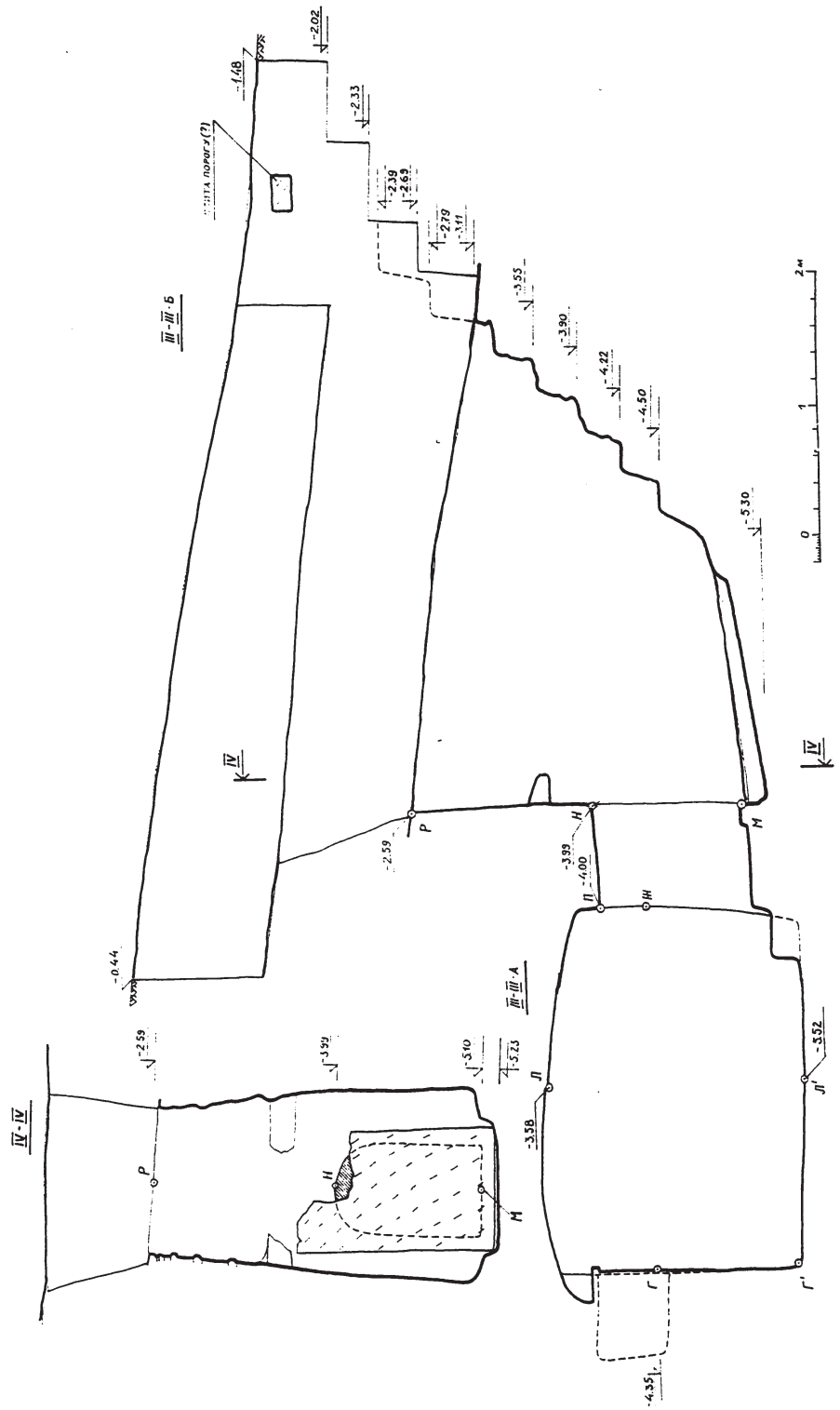

Рис. 16. Некрополь Джург-оба.
Розріз склепу № 7 по лінії III-III-А і III-III-Б.
Розріз по лінії IV-VI суміщений з фасадом порталу склепу №7.

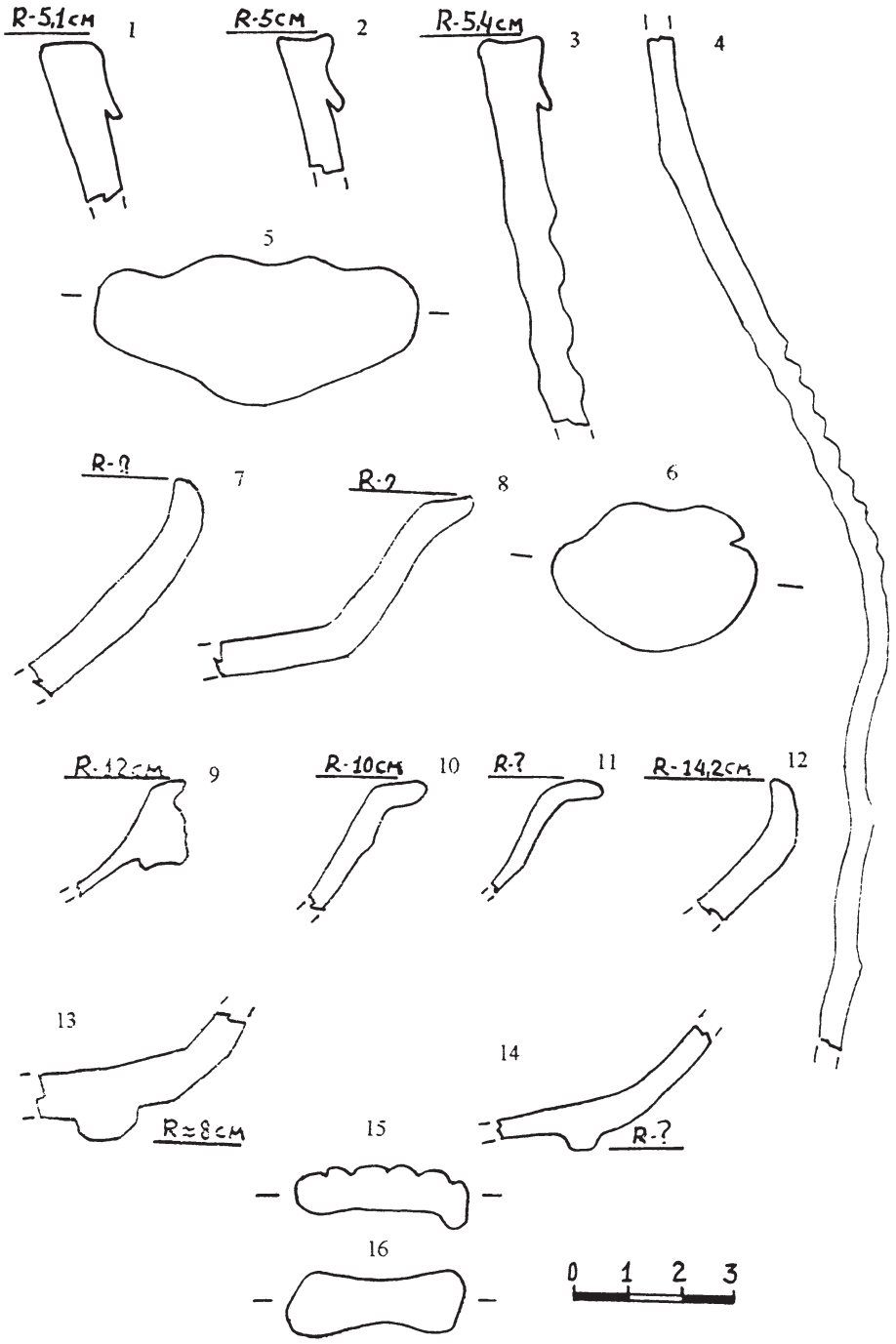

Рис. 17. Некрополь Джург-оба.
Матеріал із заповнення переддромосної ями склепу №7. 1-6 – фрагменти амфор.
7-14 – фрагменти червонолакового посуду. 15-16 – ручки глеків.

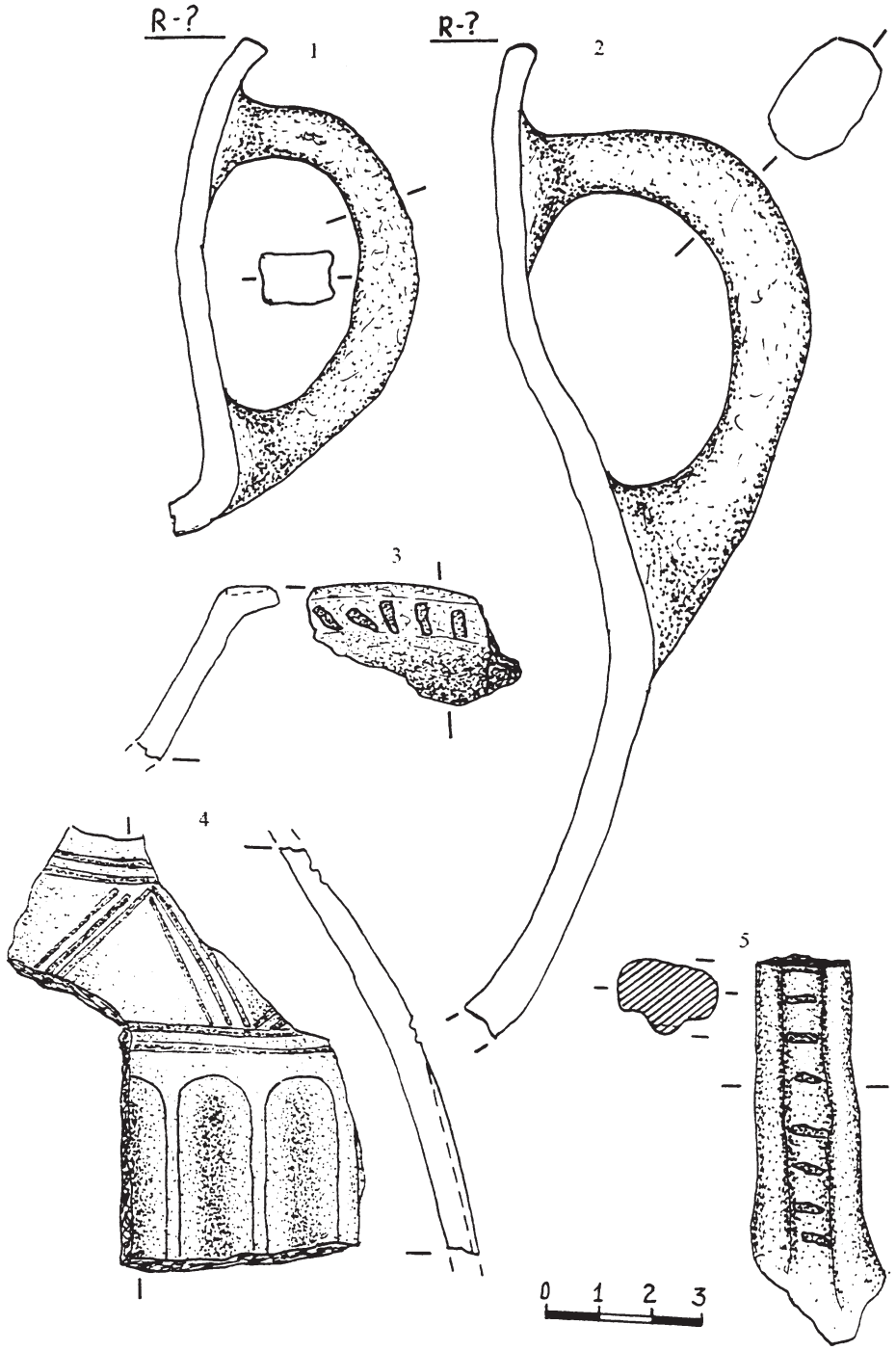

Рис. 18. Некрополь Джург-оба.
Матеріал із заповнення переддромосної ями склепу №7.
1-5 – фрагменти ліпної кераміки

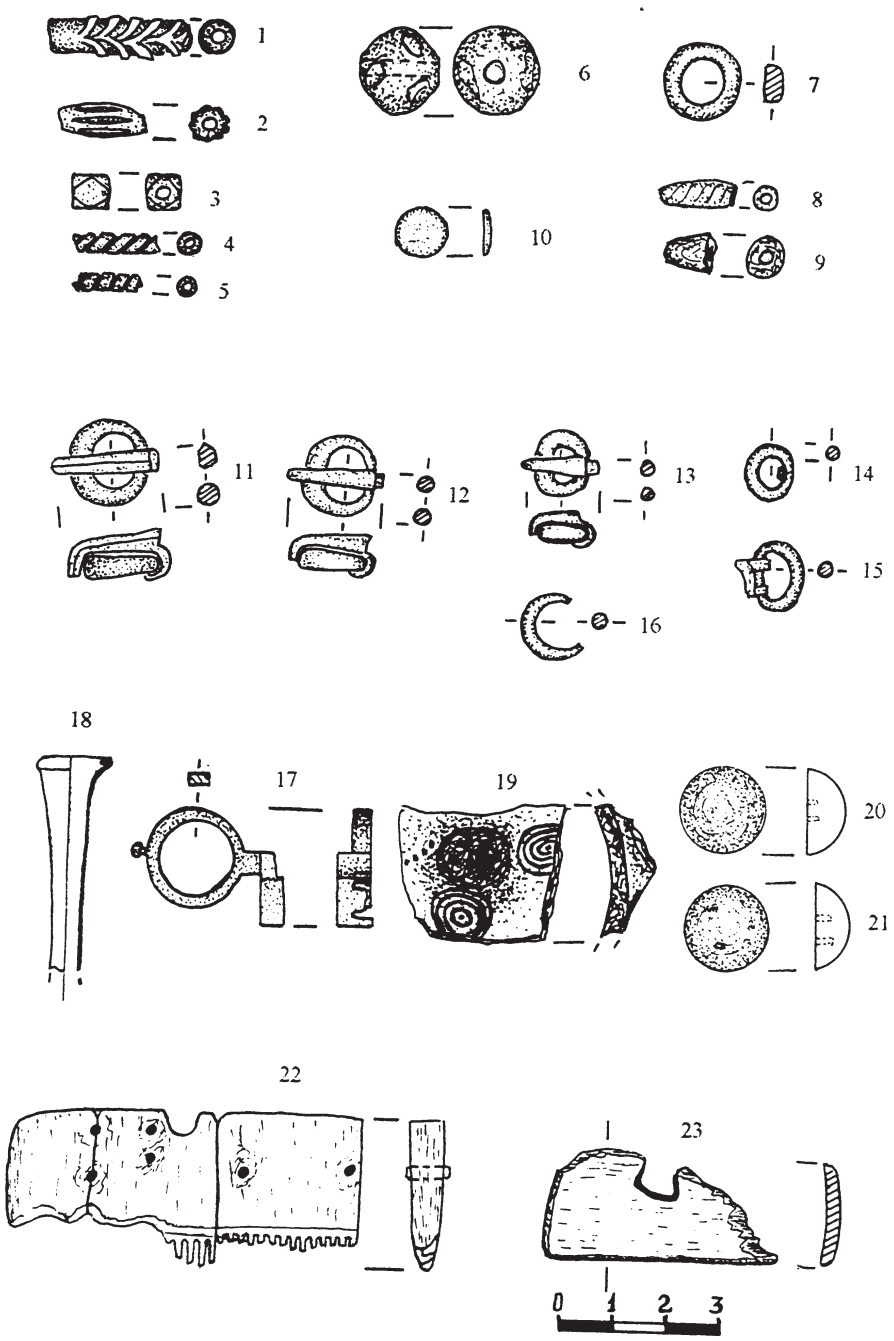

Рис. 19. Некрополь Джург-оба.
Матеріал із склепу №7. 1-9 – буси. 10 – скляна вставка. 11-14 – пряжки із білого металу. 15-16 – бронзові пряжки. 17 – бронзовий ключик. 18 – скляний бальзамарій. 19 – ліпна кераміка. 20-21 – кістяні нашивки. 22 – кістяний гребінь. 23 – кістяна накладна лука.

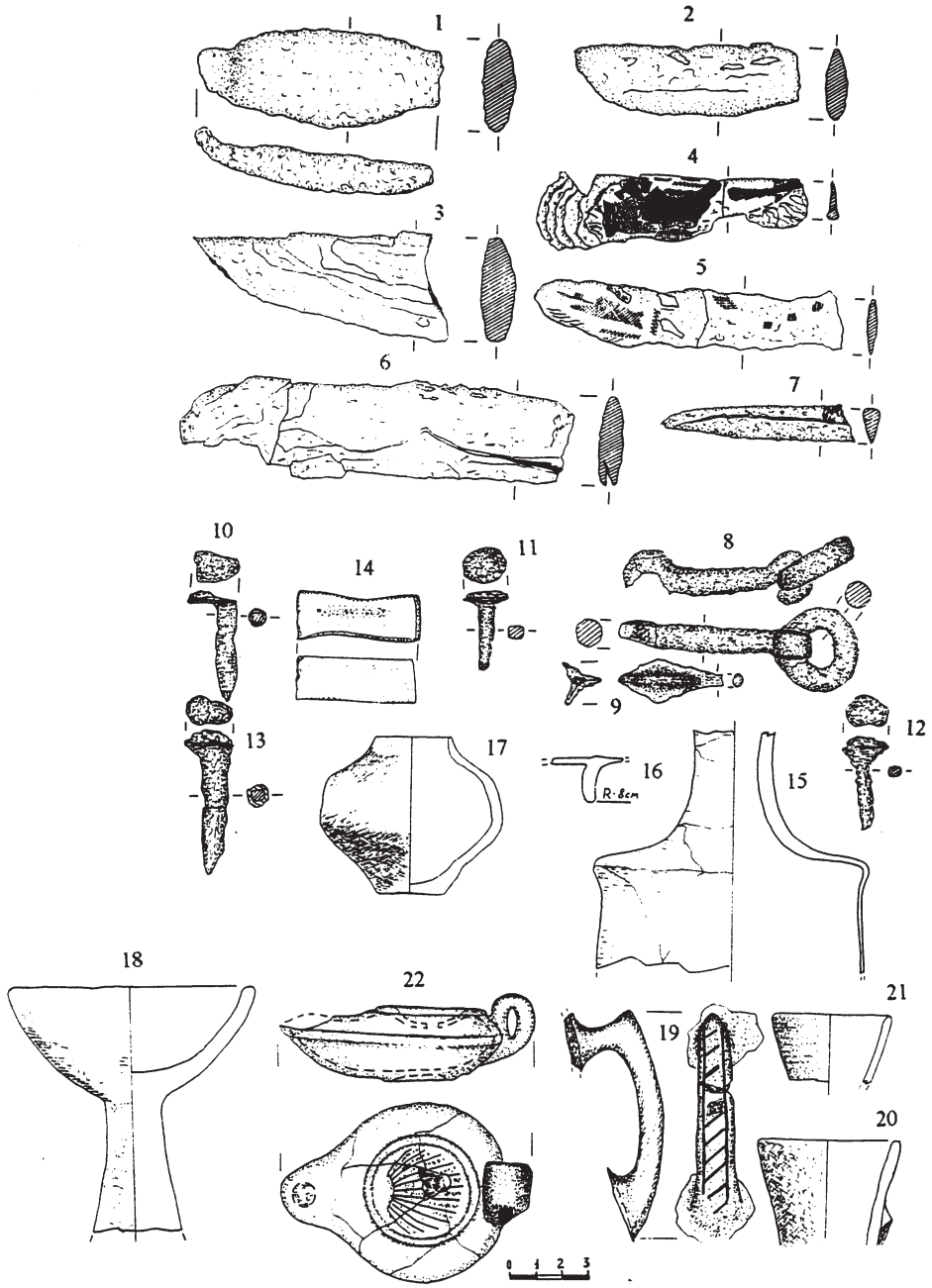

Рис. 20. Некрополь Джург-оба.
Матеріал із склепу №7. 1 – фрагмент спису. 2, 3, 6 – фрагменти мечів. 4,6,7, – фрагменти ножів. 8 – фрагмент вудила. 9 – залізний наконечник стріли. 10-13 – залізні цвяхи. 14 – точильний камінь. 15 – фрагмент скляного графина. 16 – фрагмент скляного блюда. 17 – ліпний горщик. 18 – ліпна курильниця. 19 – ручка ліпного глека. 20 – фрагмент ліпного глека. 21 – фрагмент червонолакового глека. 22 – світильник.

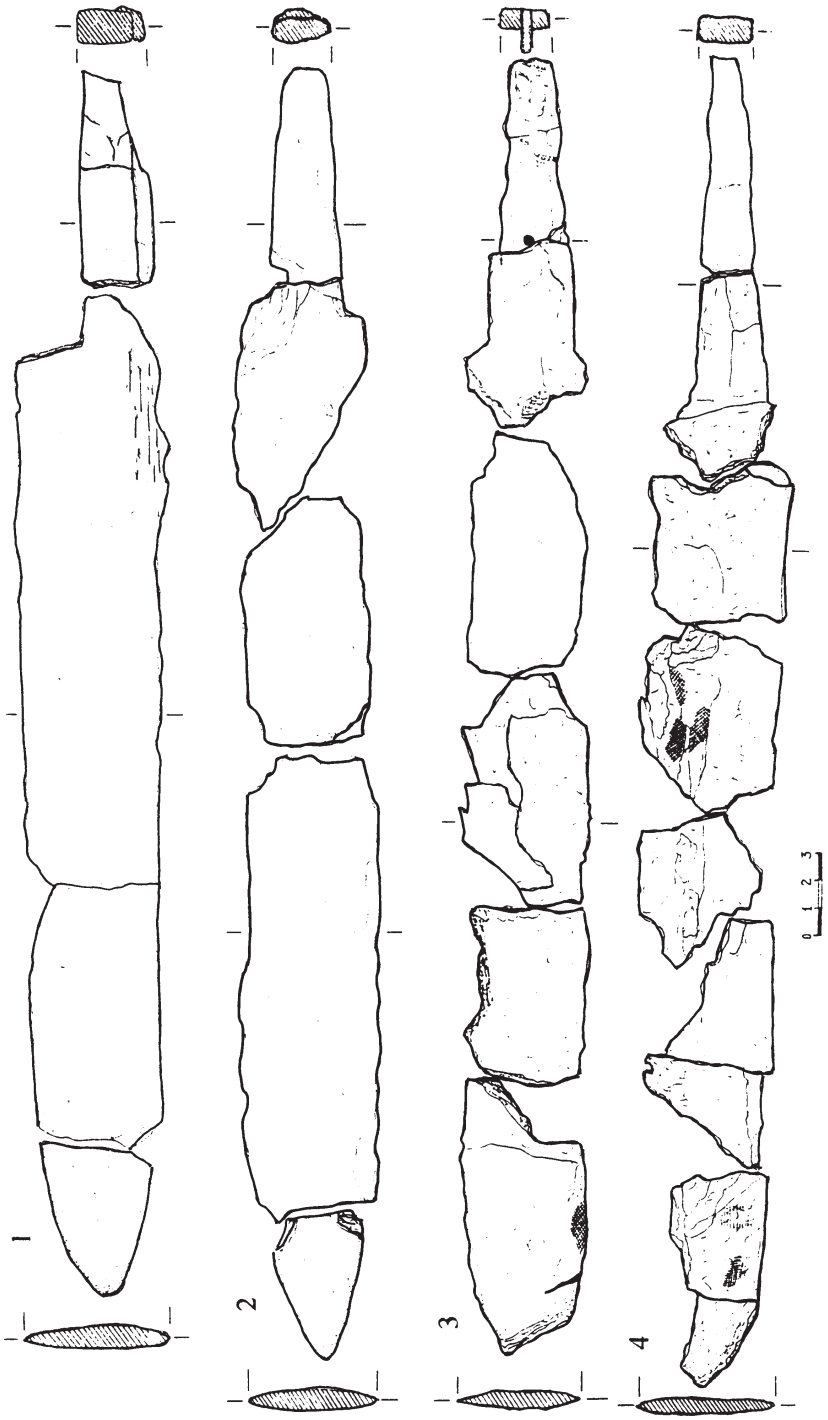

Рис. 21. Некрополь Джург-оба. Матеріал зі склепу № 7. Залізні мечі.

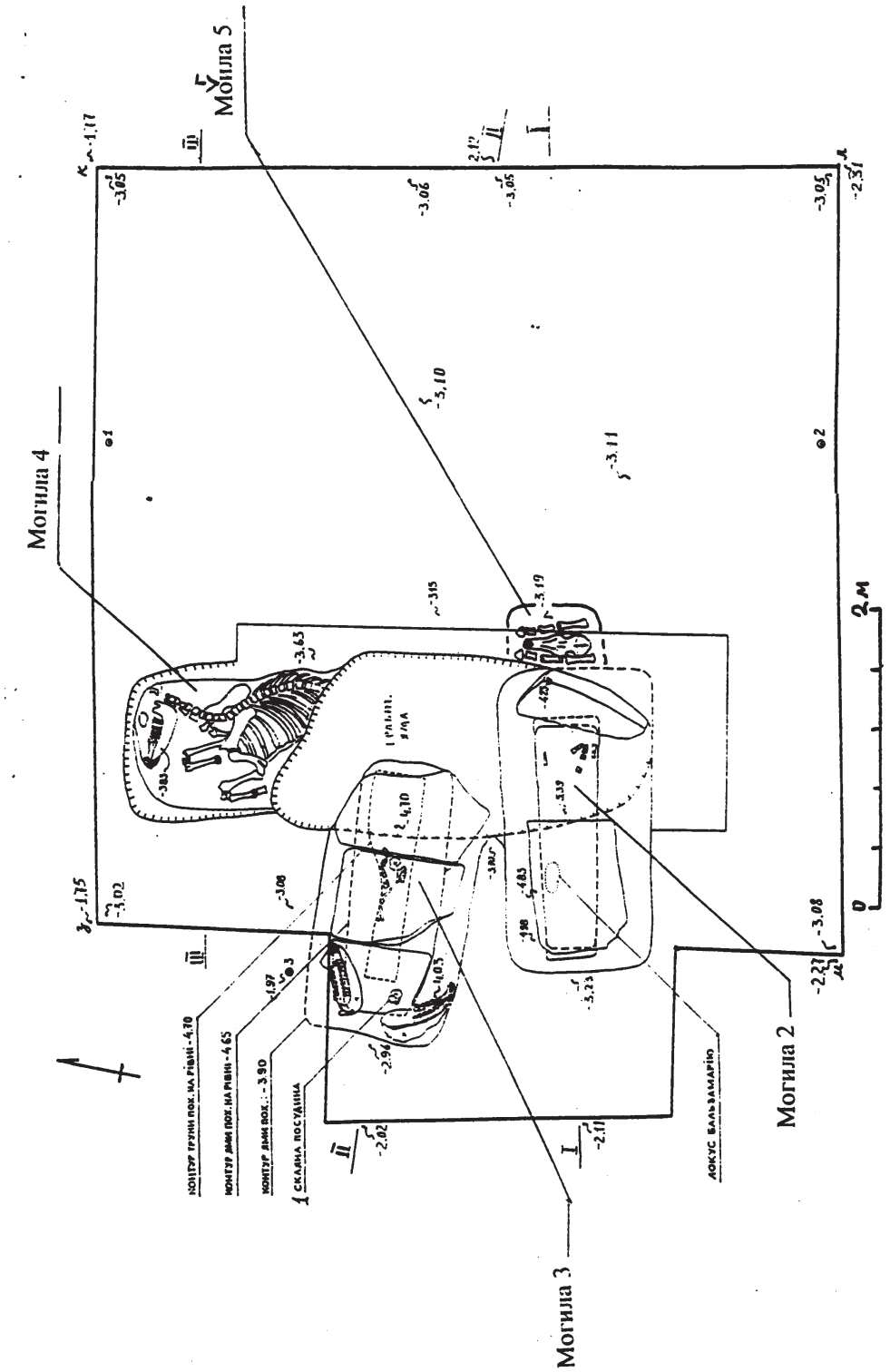

Рис. 22. Некрополь Джург-оба. План розкопу №4.

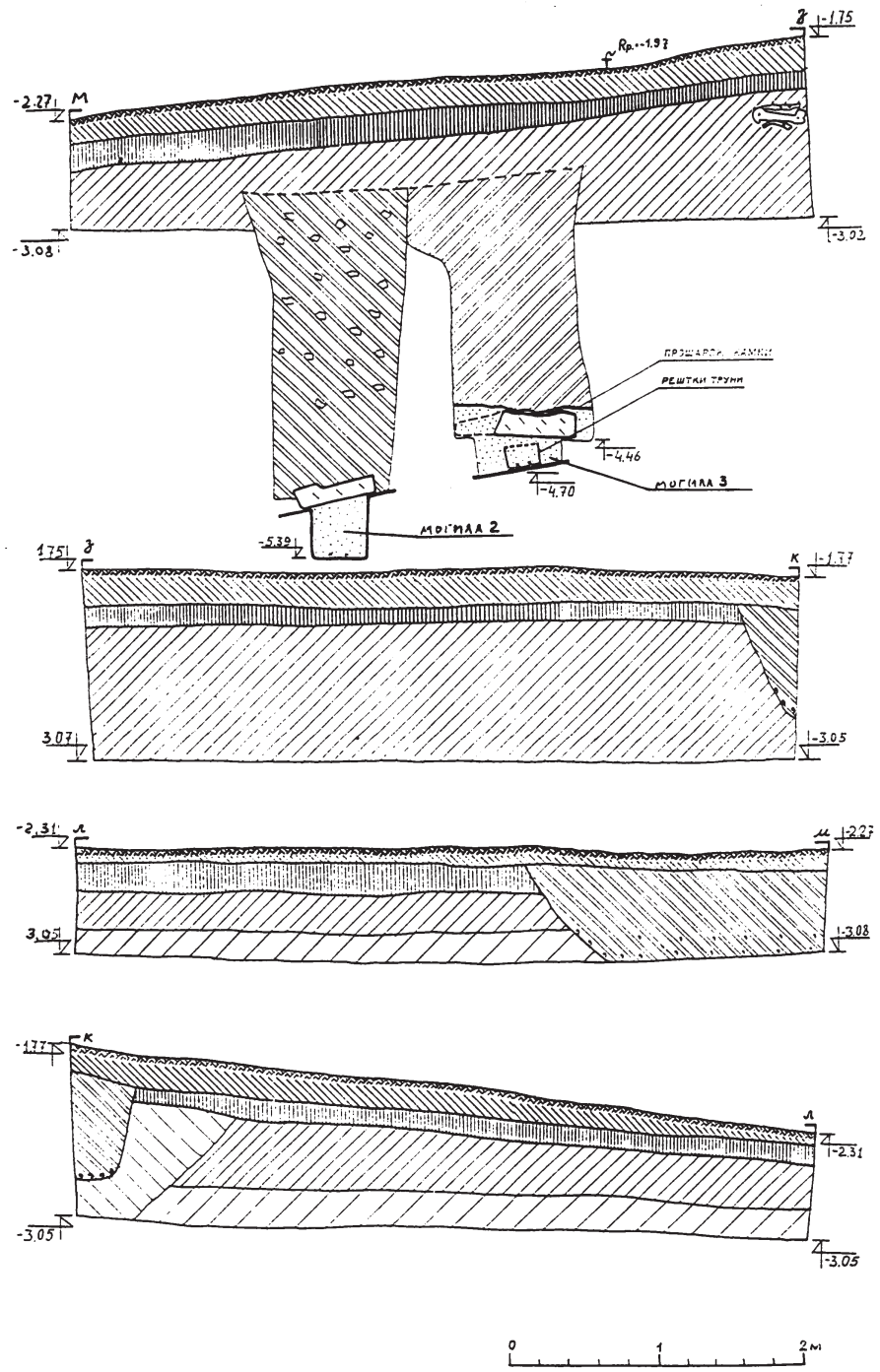

Рис. 23. Некрополь Джург-оба.
Стратиграфія стінок м-д суміщених з розрізами могили №2 та могили №3, з-к, л-м, к-л.

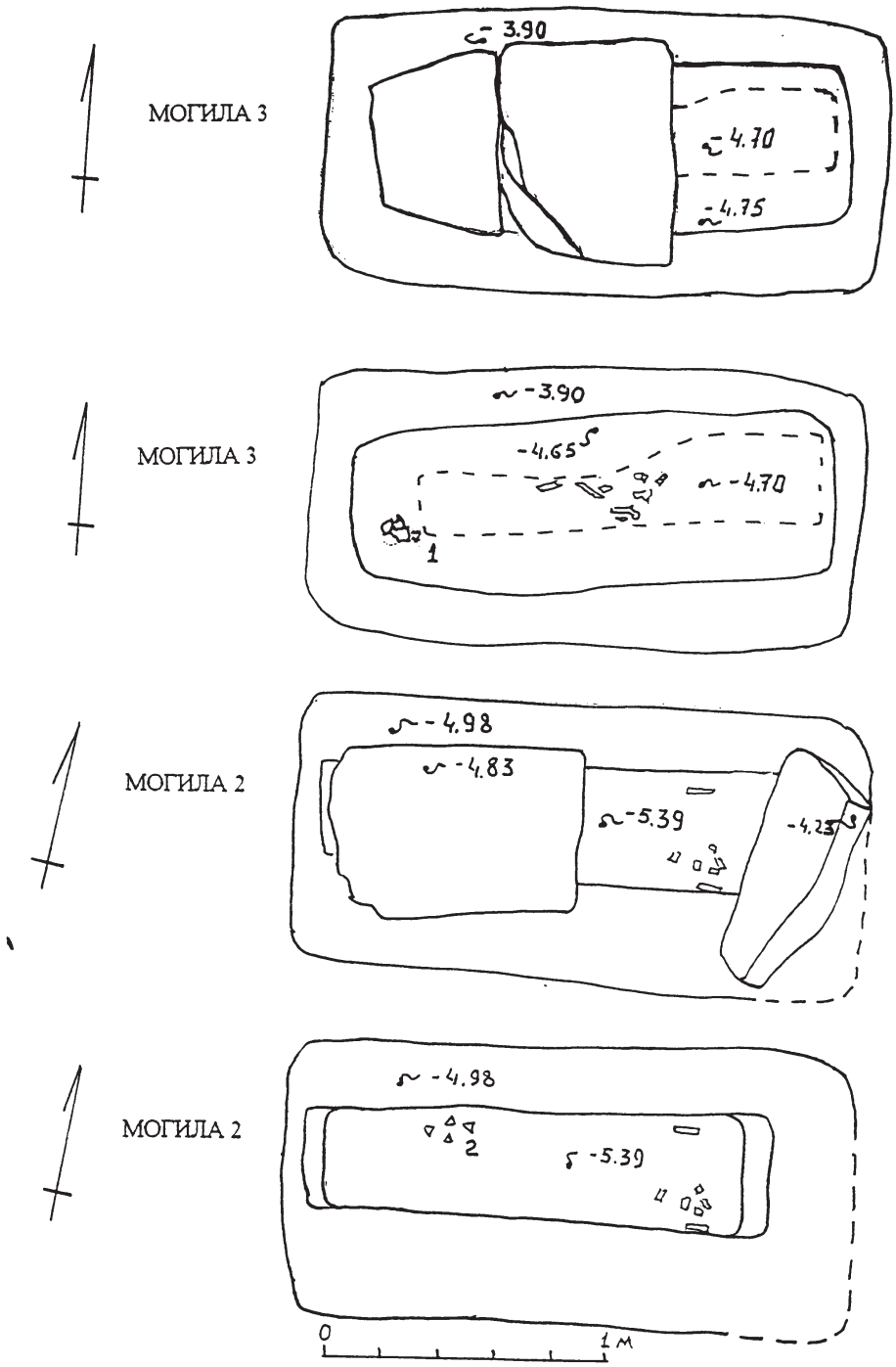

Рис. 24. Некрополь Джург-оба.
Розкоп № 4. План могил №№ 2, 3 з плитами перекриття та без плит.
1 – скляний глек. 2 – фрагменти бальзамарія.

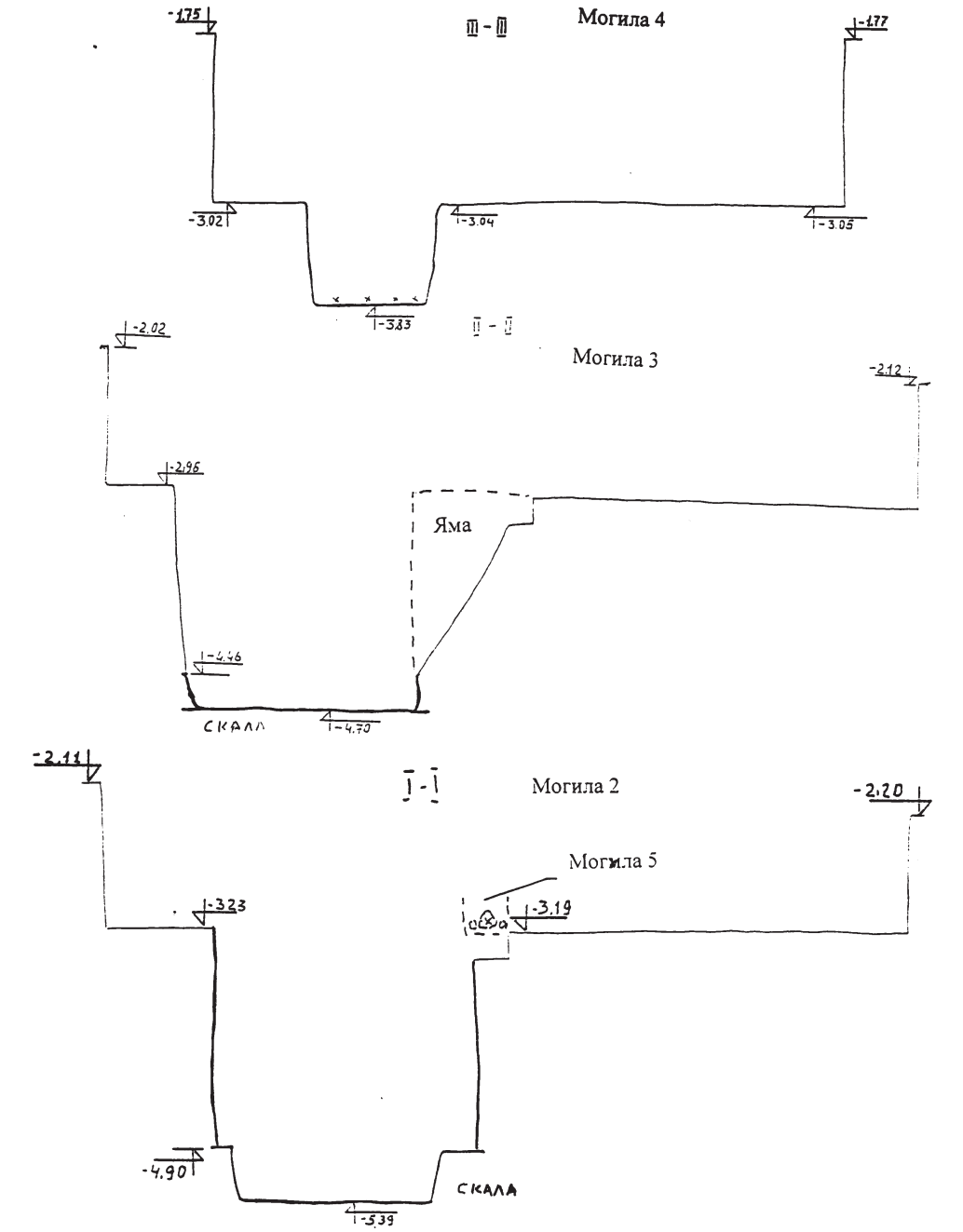

Рис. 25. Некрополь Джург-оба.
Розріз могили №4 по лінії III-III.
Розріз могили № 3 по лінії II-II. Розріз могили № 2 по лінії I-I.

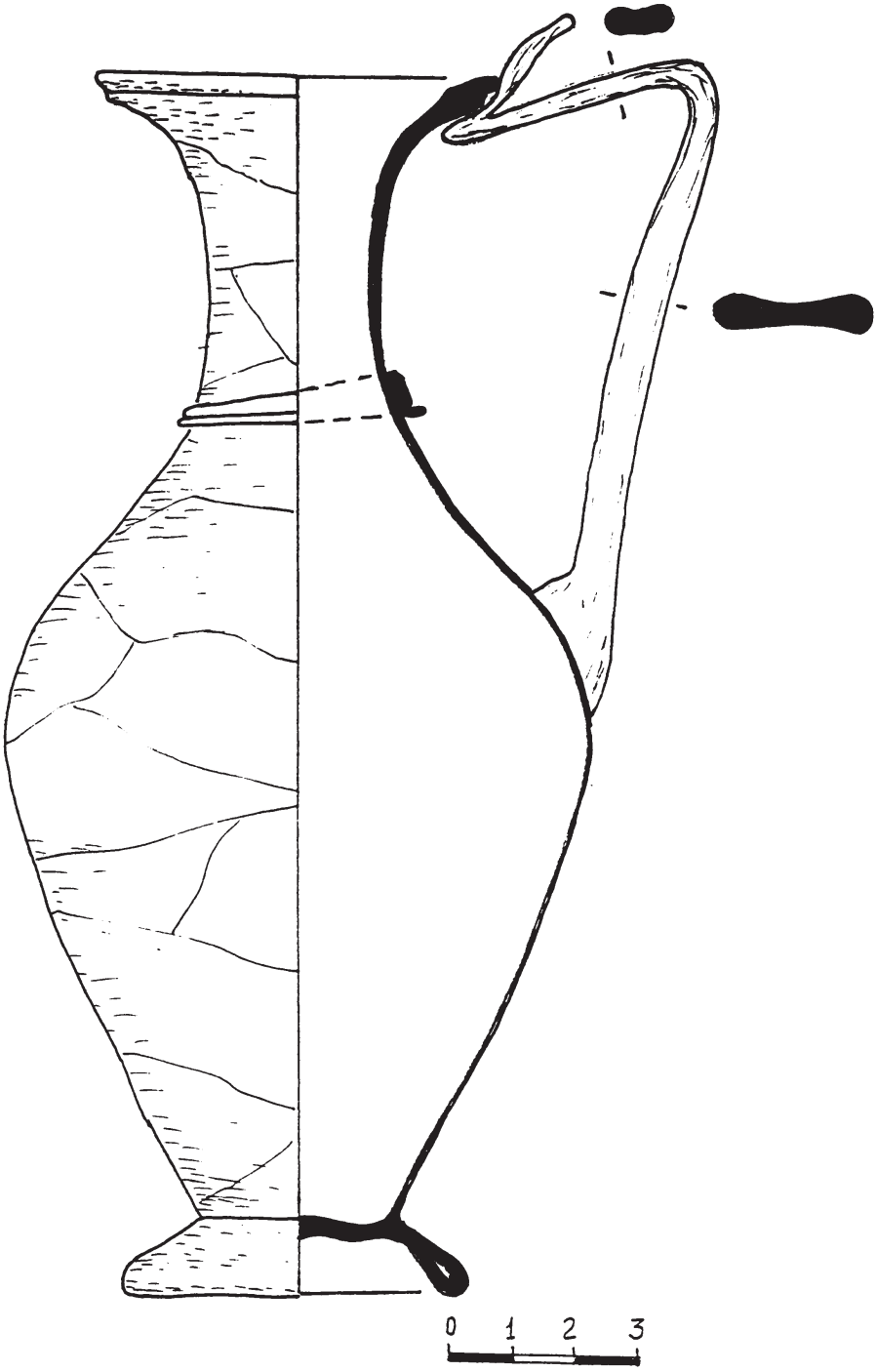

Рис. 25. Некрополь Джург-оба.
Скляний глек. Могила № 3.

[1] Детальніше про дослідження 2001 р. див.: Єрмолін О. Л., Юрочкін В. Ю. Розкопки склепу №2 на могильнику Джург-оба // Дрогобицький краєзнавчий збірник. – Вип. VI. – Дрогобич, 2002. – С. 84–104.

[2] Гайдукевич В. Ф. Некрополи некоторых Боспорских городов (по материалам раскопок 1930-х гг.) // МИА. – 1959. – №69. – С. 228–229. – Рис. 97–99.

[3] Там само . – С. 228–229.

[4] Труфанов А. А. Типология краснолаковых тарелок с вертикальным бортиком (по материалам могильников Юго-Западного Крыма) // Бахчисарайский историко-археологический сборник. – Вып. I. – Симферополь, 1997. – С. 190–191.

[5] Godlowski K. The Chronology of Late Roman and Early Migration Periods in Central Europe. – Krakow, 1970. – С. 107; Bohme H. W. Germanische Grabfunde des 4, bis 5 Jahrhunderst zwischen unterer Elbe und Loire. – Munchen., 1974. – С. 300, 324. – Таб. 75,1; 102,10; 111,20; 130,12; Бажан И. А. Щукин М. Б. К вопросу о возникновении полихромного стиля "клуазонне" эпохи Великого переселения народов // Архелогический сборник. – Вып. 30. – Л., 1990. – С. 92. – Рис. 2, 16.

[6] Єрмолін О. Л., Юрочкін В. Ю. Розкопки склепу №2 на могильнику Джург-оба . – С. 91–92. – Рис. 5.

[7] Ермолин А. Л. Отчет охранно-археологической экспедиции о полевых исследованиях в 2001году. – Керчь, 2002. Прил. – С. 181–182.

[8] Там само. – С. 183.

[9] Там само. – С. 185.

[10] Кунина Н. Д. Античное стекло в собраниях Эрмитажа. – СПб, 1998.

[11] Масленников А. А. Семейные склепы сельского населения позднеантичного Боспора. – М., 1997.

[12] Thomas S. Studien zu den germanischen Kammen der romischen Kaiserzeit // Arbeits – und Forschungberichte zur Sachsischen Bodendenkmalpflege. – Bd. 8. – Leipzig, 1960; Thomas S. Op. Cit. – S. 120. – Abb. 31–35, 37, 38, 40, 64. – Karte. 6.

[13] Єрмолін О. Л., Юрочкін В. Ю. Вказ. праця. – С. 89–91. – Рис. 5.

[14] Ермолин А. Л. Вказ. праця. – С. 186, 187.

Олександр Єрмолін.

Археологічні дослідження античного некрополя Джург-Оба (Керч) в 2002 р.

В статті представлено, в узагальненому вигляді, результати археологічних досліджень пізньоантичного некрополя в районі боспорського міста Кітей, проведених експедицією Дрогобицького державного педагогічного університету спільно з Керченським державним історико-культурним заповідником влітку 2002 р. Стаття ілюструється кресленнями-схемами склепів та поховань, стратиграфічними розрізами, а також рисунками знахідок.

Alexandr Yermolin.

Archaeological Research of Antique Necropolis Djurg-Oba in Kerch in 2002.

In the article the results of archaeological researches of a late antique necropolis in the area of the Bosporus town Kytheos, carried out by the expedition of Drohobych Ivan Franko state pedagogical university together with the Kerch state historic-cultural reserve in the summer of 2002, are submitted in the generalized kind. The article is illustrated by the schematic charts of crypts and burials, stratigraphic sections, and the finds' pictorial drawings.