принимало только те черты культуры, которые были близки им. Это хорошо видно на погребальном обряде.

В количественном отношении пришельцы, как отмечал еще Г. Б. Федоров, вероятно, составляли меньшинство по сравнению с местным населением, что привело к их ассимиляции на рубеже нашей эры. Это отразилось в материальной культуре и исчезновении новых черт в начале нашей эры. В политическом отношении они, конечно, представляли значительную силу, что проявилось в изменении старой культуры IV—III вв. до н. э. и сложении новой — поенешти-лукашевской.

Кого же представляло это пришлое население? Мы, как и Федоров, считаем, что это были разноэтничные элементы — восточногерманские и, вполне возможно, венедские (славянские), так как элементы материальной культуры, зафиксированные в поенешти-лукашевских памятниках, происходят из различных культур и охватывают широкую территорию от Эльбы до Днепра.

Античные источники свидетельствуют о переселении в Нижнее Подунавье бастарнов и об исторических событиях в Северном Причерноморье и Подунавье, связанных с их именем. Следуя им, вырисовывается картина их появления в конце III в. до н. э. на Среднем Дунае, а затем во II в. до н. э. передвижения в его низовья. Связать какие-либо определенные памятники с пребыванием бастарнов в названных местах исследователям пока не удается. Но многие ученые, изучающие культуру латенского периода, связывают с названием «бастарны» именно памятники поенешти-лукашевской культуры.

Однако, во-первых, материальная культура поенешти-лукашевских племен, как видно из изложенного выше, восходит к дакогетскому культурному миру предшествующего времени, во-вторых, территория, которую они занимают, плохо связывается с ареной военных действий бастарнов; в-третьих, пути проникновения новых культурных элементов, собственно создавших облик поенешти-лукашевской культуры, как показывают археологические материалы, свидетельствуют не о южном, дунайском, а о северо-западном, днестровском направлении[81]. В наиболее чистом виде эти элементы зафиксированы, как нам кажется, на поселении у с. Горошева Тернопольской области и могильнике у с. Долиняны Черновицкой области. Возможно, именно подобные памятники и можно связать с бастарнами, если рассматривать последних как разноэтничные племена, переселявшиеся с конца III в. до н. э. по Поднестровью в Северное Причерноморье.

Таким образом, судя по письменным и археологическим источникам, территория лесостепной части между Карпатами и Днестром в последние столетия I тыс. до н. э. входила в круг периферийных культур латенского облика. По этническому составу

---

[81] В частности, последнее обстоятельство заставило М. Бабеша счесть ошибочными сведения античных авторов о дунайском пути продвижения бастарнов и их заселении низовий Дуная. *Babeş M.* Moldova centrală.., p. 18—20.

и культурной принадлежности в своей основе она была гетской. Но вместе с тем в ней проявляются и чуждые гетскому миру разнокультурные элементы (позднепоморские, пшеворские, зарубинецкие, ясторфские, особенно губинской группы), отразившие приток разнородного в этническом отношении населения (восточногерманского и, возможно, славянского), которое, по всей вероятности, можно отождествлять с бастарнами античных источников.

Д. Н. Козак

ПАМЯТНИКИ РУБЕЖА И ПЕРВЫХ ВЕКОВ НАШЕЙ ЭРЫ В ПОДНЕСТРОВЬЕ И ЗАПАДНОМ ПОБУЖЬЕ

Рубеж и первые века нашей эры являются периодом, когда на территории Днестро-Днепровского междуречья происходят процессы, связанные с активным перемещением и интеграцией различных племен, возникновением новых культурных образований и формированием качественно новых этнических групп. С изучения этого периода можно подойти к решению таких вопросов славянского этногенеза, как исторические судьбы зарубинецких племен, становление черняховской культуры, истоки формирования раннесредневековых славянских памятников и т. д. Между тем мы имеем еще слабое представление о характере памятников этого времени. На Верхнем Поднестровье, в частности, исследователям были известны лишь древности липицкой культуры I—II вв. н. э., расположенные на левом берегу верхнего течения Днестра. В более северных районах и южнее отмечались отдельные погребения с оружием, связанные с пшеворской культурой [1].

В последние годы на этой территории обнаружены не известные ранее древности позднелатенского и римского времени. К ним относятся поселение в Подберезцах, существовавшее в I в. до н. э.— III в. н. э., поселение в Сокольниках I, могильники в Гриневе, Звенигороде и др.[2] Материалы, полученные в результате исследования названных памятников, дали возможность выделить в верхнем Поднестровье и Западном Побужье культурную группу, примыкающую к пшеворской культуре Висло-Одерского междуречья. Наряду с общими чертами, связывающими памятники обоих ареалов, у верхнеднестровских имеются отличия, проявляющиеся в жилищном строительстве, погребальном обряде, керамическом комплексе, что позволило выделить их в отдельный локальный вариант пшеворской культуры [3].

---

[1] *Smiszko M.* Kultury wczesnego okresu epoki cesarstwa rzymskiego w Malopolsce Wschodnej.— Lwów, 1932, s. 183, мapa.

[2] *Козак Д. Н.* Підберізці — поселення пшеворської культури на Львівщині.— Археологія, 1978, т. 23, с. 71—78; *Козак Д. Н.* Поселення пшеворської культури в с. Сокільники в Наддністров'ї.— Археологія, 1982, т. 43; *Козак Д. Н.* Могильник початку нашої ери у с. Звенигород Львівської області.— Археологія, 1978, вип. 25, с. 96—108.

[3] *Козак Д. Н.* Пшеворская культура в междуречье Днестра и Западного Буга.— В кн.: Проблемы этногенеза славян. Киев, 1978, с. 72—91.

В настоящей статье мы рассмотрим новые материалы, полученные при исследовании памятников позднелатенского и раннеримского времени в Верхнем и Среднем Поднестровье и Западной Волыни.

Анализ исследованных древностей позволяет разделить их на две группы, каждая из которых отвечает двум периодам развития ншеворской культуры на рассматриваемой территории.

К первому периоду относятся памятники позднелатенского времени: поселения в Чишках, Комарно, Черепине, Поповичах, комплексы жилищ № 1, 16 из поселения в Подберезцах, жилища № 1, 2, 9 из поселения в Пасеках-Зубрецких.

Поселения расположены в труднодоступных местах: на песчаных мысах среди широких луговых долин (Чишки) или на первых террасах этих долин (Комарно, Поповичи, Пасеки-Зубрецкие, Черепин). Они небольших размеров со слабо насыщенным культурным слоем. На поселениях исследованы жилые и хозяйственные постройки, собрано большое количество керамического материала. Вещи из металла встречаются довольно редко (ножи, пинцет, шилья).

Жилища представлены прямоугольными с округленными углами сооружениями с несколько углубленным в материк полом. В отдельных жилищах вдоль одной из стенок располагается материковый останец-прилавок, в полу, по углам и посредине коротких стенок открыты ямки от столбов. Размеры жилищ 3—3,5 × 3,15—4 м, высота земляных стенок 0,15—0,3 м. Очаги в виде скопления золы и пепла или каменной выкладки округлой формы размещались в центре жилища, иногда в одном из углов. Жилище № 1 из поселения в Пасеках-Зубрецких (рис. 1) отличается от других формой и внутренним устройством. Это близкая к овальной в плане полуземлянка размерами 3,4×2,5 м, высота земляных стенок 0,8 м. Вдоль северной стенки расположен материковый выступ шириной 0,8 м. В южной стенке — глинобитная печь прямоугольной формы. Перед ней, на полу, оставлен материковый выступ-приступка. Своеобразна и жилая постройка, открытая Л. И. Крушельницкой на поселении позднелатенского времени у с. Черепин. Она имеет неправильную, близкую к овальной в плане форму размерами 2,1 × 1,5 м. Глубина жилища 0,7 м от современной поверхности. В северо-западной стенке на материковом останце находится очаг, выложенный камнями; возле восточной стенки — подвальная яма.

Открытые на позднелатенских поселениях хозяйственные ямы округлой или овальной формы, преимущественно с прямыми стенками и ровным дном. Диаметр ям 0,8—1,3, глубина 0,8—1,2 м от современной поверхности.

Керамический материал представлен в основном фрагментами горшков, мисок, кружек со сглаженной, лощеной и специально ошершавленной поверхностью коричневого или черного цвета. В тесте примеси песка, дресвы. Орнамент отсутствует. Характерной чертой керамического комплекса позднелатенского времени

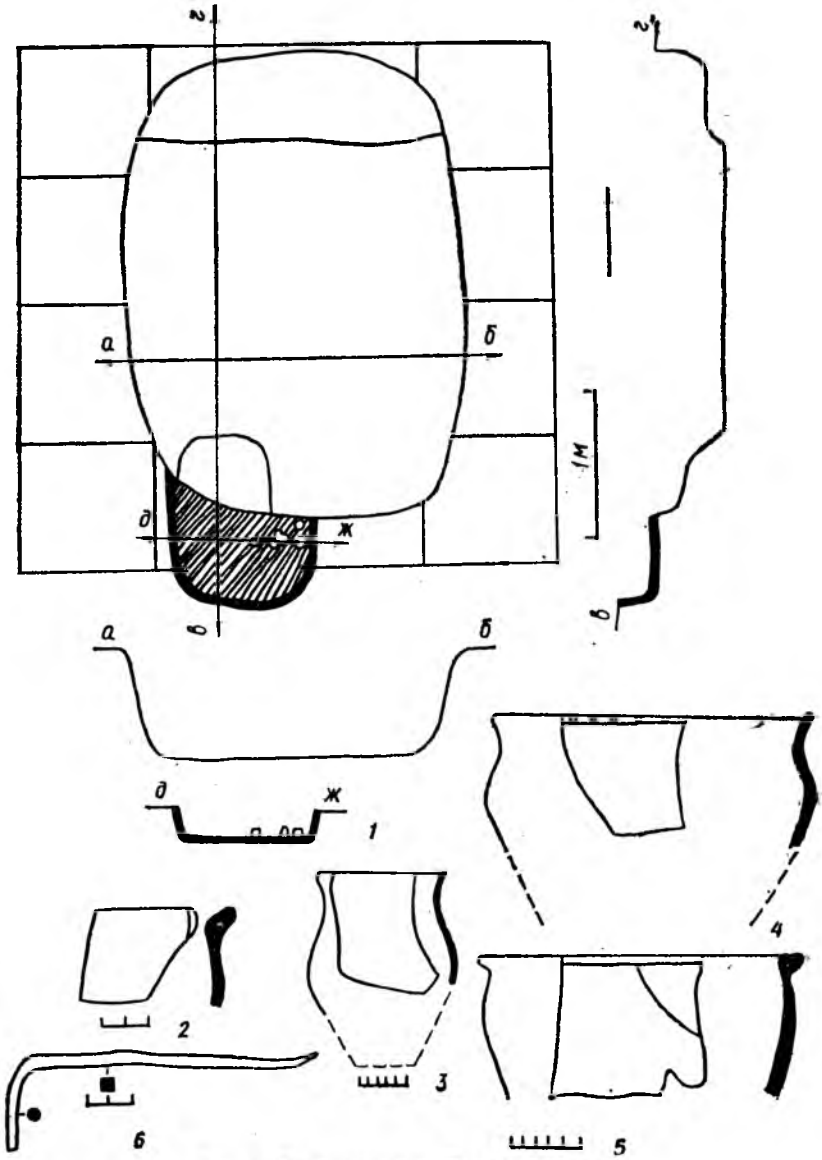

Рис. 1. Поселение у с. Пасеки-Зубрецкие:

1 — план и разрезы жилища № 1; *2—5* — керамика из жилища № 1; *6* — шило из жилища № 1.

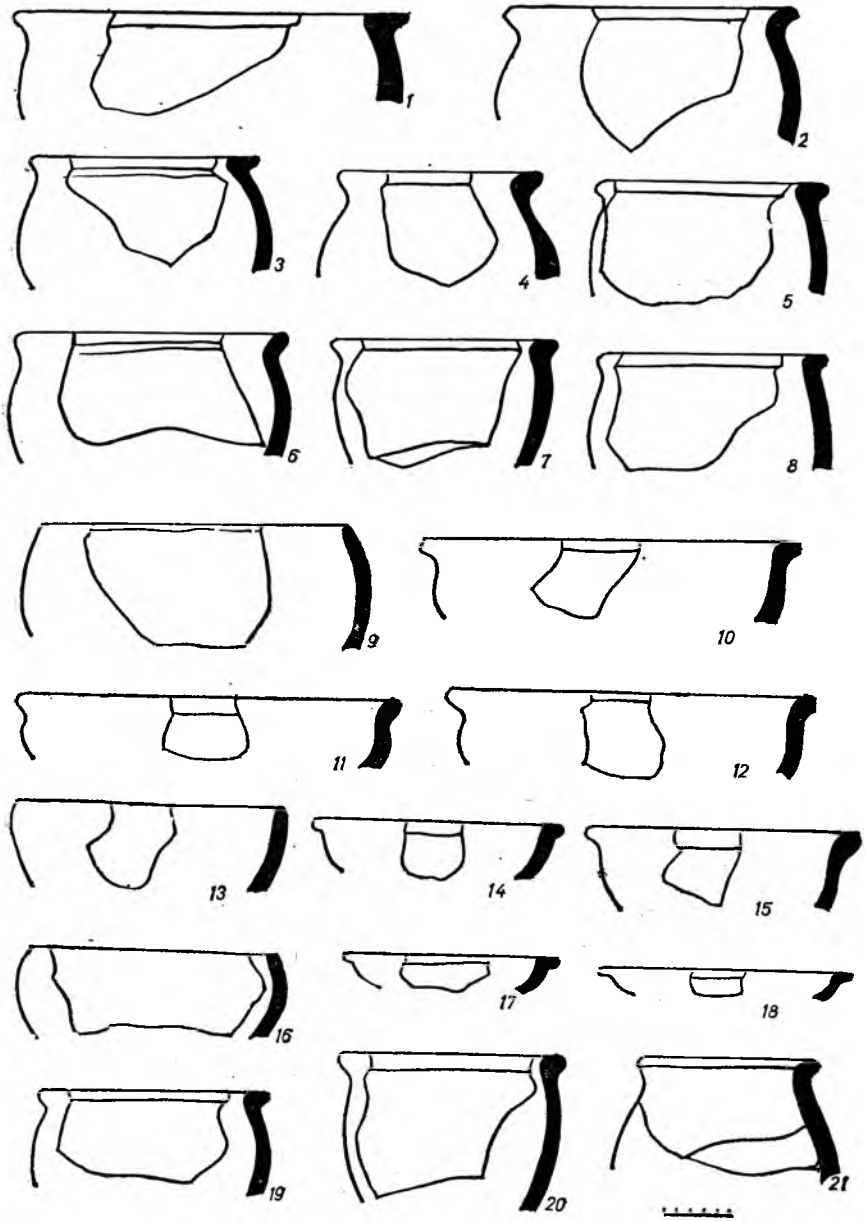

Рис. 2. Керамика из поселения у с. Чишки.

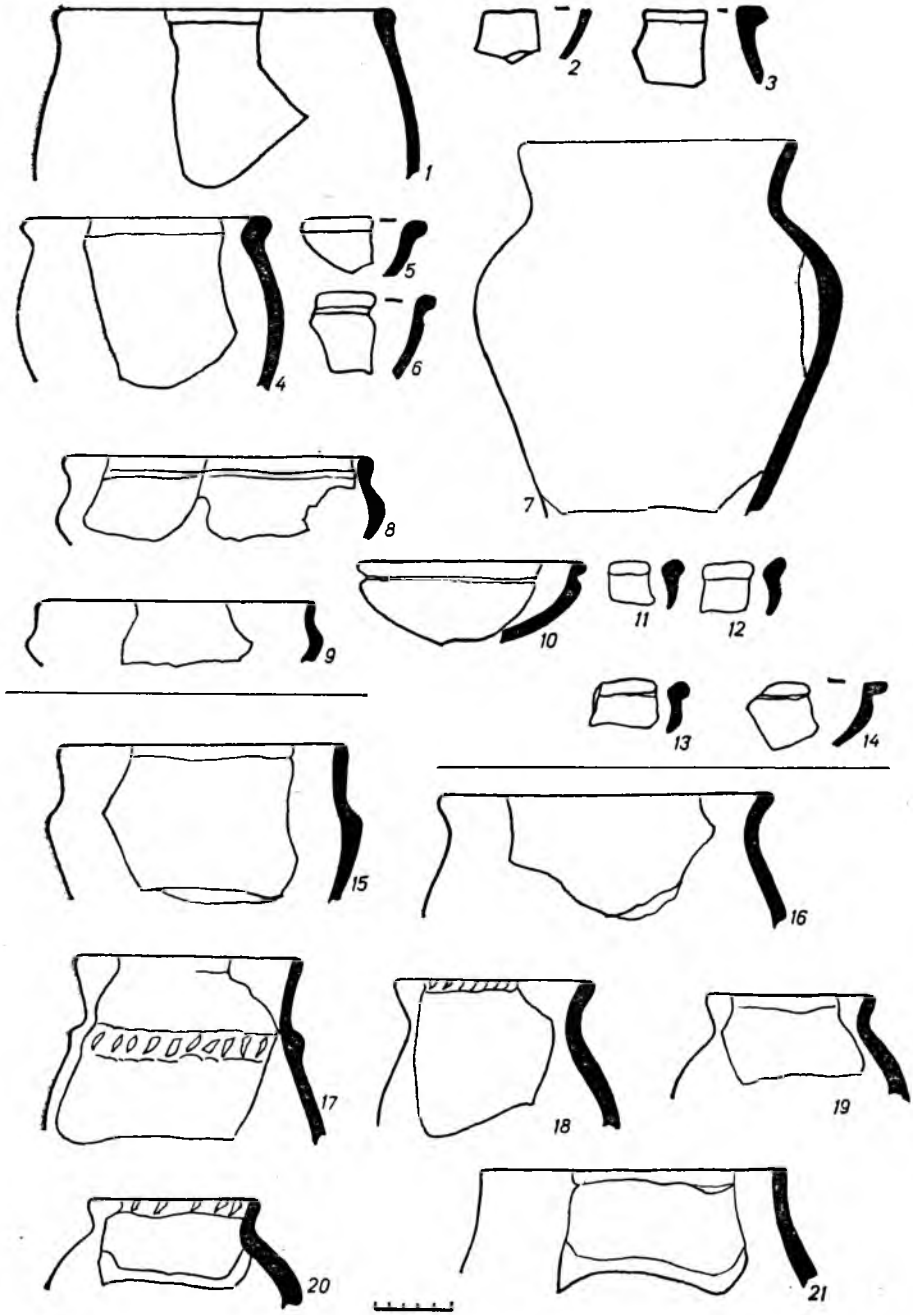

Рис. 3. Керамика из поселения в г. Комарно (*1—3*), с. Черепин (*4—7* — яма № 40; *8—14* — жилище № 8) и с. Звенигород (*15—21*).

является наличие у всех сосудов утолщенных профилированных двумя-тремя гранями венчиков, выпуклых профилей корпусов. Донышки, судя по фрагментам, плоские, не выделенные в профиле.

Наиболее многочисленными являются горшки со слабо выделенной шейкой и высокими, округлыми плечиками (рис. 2, *1—4, 6, 19*).

Широко распространены также горшки с более низкими, чем в предыдущих сосудах, плечиками, плавно округленными бочками и узким дном (рис. 2, *5, 7—8, 20*; 3, *1, 3*). Несколькими экземплярами представлены горшки с загнутыми вовнутрь краями венчиков (рис. 2, *9, 16*).

Среди мисок преобладают глубокие с широкой, открытой горловиной и плавно округленным коническим корпусом (рис. 2, *10—12*), а также широкогорлые низкие миски с горизонтальными, широкими венчиками и сильно суженым книзу корпусом (рис 2, *14, 17—18*).

Такие сосуды имеют широкие аналогии на пшеворских памятниках позднелатенского времени [4].

Небольшое количество керамики составляют кружки полусферической формы (рис. 2, *13*). Они происходят от поморско-клешевой культуры и бытуют на пшеворских памятниках позднелатенского и римского времени [5].

В керамическом комплексе позднелатенского времени выделяются несколько чернолощеных мисок и горшок из жилища № 1 в Черепине (рис. 3, *7—9*). Последний имеет хорошо выраженные, отогнутые венчики, короткую шейку и выпуклые бока. Подобные горшки, как и миски, на пшеворских памятниках не известны. Они типичны для керамики зарубинецкой культуры [6]. Еще два горшка, не характерные для пшеворской культуры, обнаружены в позднелатенском керамическом комплексе жилища № 1 из поселения в Пасеках-Зубрецких (рис. 1, *3, 4*). Первый из них имеет биконическую форму со слабо выраженными низкими плечиками и закругленными бочками. Аналогии ему известны среди зарубинецкой керамики [7]. К иному типу относится горшок со слабо отогнутыми венчиками, высокими округлыми плечиками и конической придонной частью (рис. 1, *4*). Края венчиков украшены пальцевыми вдавлениями. Такие горшки также широко распространены в зарубинецкой культуре [8].

На поселениях в Чишках, Пасеках-Зубрецких, Комарно, Чере-

---

[4] *Dąbrowski K.* Osadnictwo z okresów późnolateńskiego i rzymskiego na st. I w Piwonicach pw. Kalisz.— MS, 1958, t. 4, tabl. II—IV.

[5] Op. cit., tabl. XIII, 10.

[6] Ibid., tabl. V, *12*; XXIX, *10*; XXXIX, *1*.

[7] *Каспарова К. В.* Могильник.., рис. 9, *3; Каспарова К. В.* Новые материалы могильника в Отвержичах и некоторые вопросы относительной хронологии зарубинецкой культуры Полесья.— В кн.: Археологический сборник. Л., 1976, рис. 5, *12*.

[8] *Самойловский И. М.* Корчеватовский могильник.— МИА, 1959, № 70, табл. II, *45, 54*.

пин и других не встречены датирующие находки, поэтому при определении их хронологии мы вынуждены опираться на сравнительно-типологический анализ керамического комплекса, который на всех поселениях довольно однообразен. Формы, способ формирования венчиков, обработка внешней поверхности характерны для пшеворской культуры позднелатенского времени и наиболее соответствуют средней и поздней фазам этого времени. Такая датировка подтверждается находками аналогичной керамики в комплексе с позднелатенскими фибулами разнообразной конструкции на широко известных могильниках в Карчевце, Вилянове, Добжанкове и других памятниках. Исходя из сказанного, названные поселения следует отнести ко второй половине I в. до н. э.— первой половине I в. н. э.*

Перечисленные памятники мало отличаются от синхронных пшеворских древностей на территории Польши. Топография поселений, формы жилищ, керамика имеют полные аналогии в пшеворской культуре Висло-Одерского междуречья. Несколько отличен в Верхнем Поднестровье лишь интерьер жилищ. В жилых постройках западнее Вислы не известны материковые останцы-прилавки вдоль стенки, иное и расположение столбовых ям. Несмотря на это, можно говорить о том, что в позднелатенское время территории Верхнего Поднестровья и Западного Побужья были заняты пшеворскими памятниками и являлись наиболее восточным ареалом пшеворской культуры. Появление здесь этих памятников следует отнести ко второй фазе позднелатенского времени, то есть около середины I в. до н. э.

Начиная с середины I в. н. э. в материальной культуре пшеворских племен рассматриваемого региона происходят значительные изменения, что прослеживается по материалам таких памятников, как Пидбирцы, Зубра, Звенигород, Пасеки-Зубрецкие (жилище № 10), Подберезцы (жилища № 5, 6, 10, 11, 18), Майдан-Гологирский и Верхнем Поднестровье, Хоров, Пидрижье, Боратын, Белз — на Западной Волыни. Топография поселений в это время мало изменилась. Как и в предыдущее время, они размещались в долинах рек на мысовидных возвышениях (Пидбирцы) или на первых террасах этих долин. Однако появляется тенденция к перемещению на более высокие места: южные склоны оврагов, возвышенности (Зубра, Хоров, Пасеки-Зубрецкие).

Заметные изменения коснулись жилищного строительства. Жилища более углублены в материк, во многих случаях это полуземлянки. Наряду с прямоугольными нередко встречаются квадратные полуземлянки с каменным очагом в углу. Примером жилищной постройки такого типа может служить жилище № 1 из поселения в Пидбирцах (рис. 4, *1*). Это квадратная в плане полуземлянка размерами 3,8×4 м, с высотой земляных стенок 0,7 м. В северо-западном углу находится очаг. Он выложен камнями и имеет круглую форму диаметром 0,87 м. В полу по углам и по-

* Более подробно см. *Козак Д. Н.* Пшеворская культура.., с. 81.

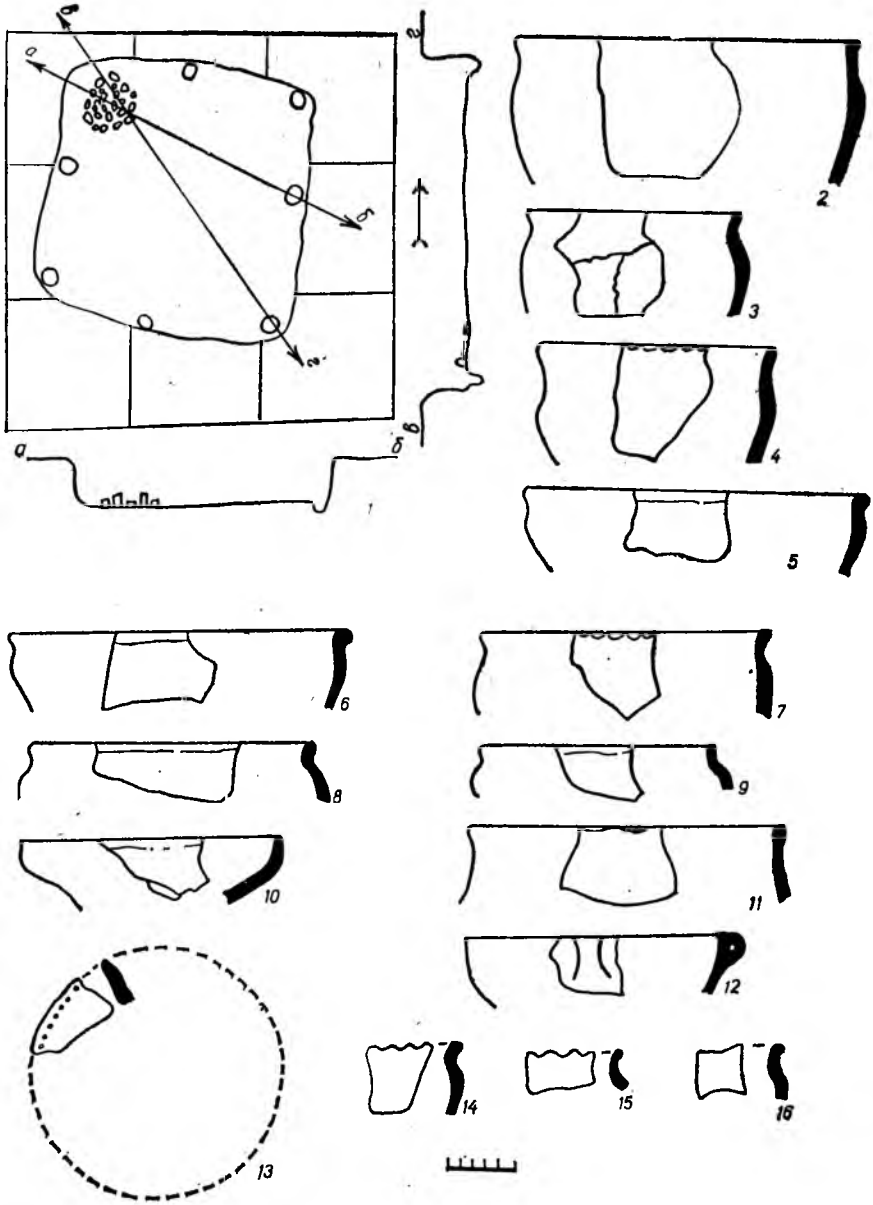

Рис. 4. Поселение у с. Пидбирцы:

1 — план и разрез жилища № 3; *2—16* — керамика из жилища № 3.

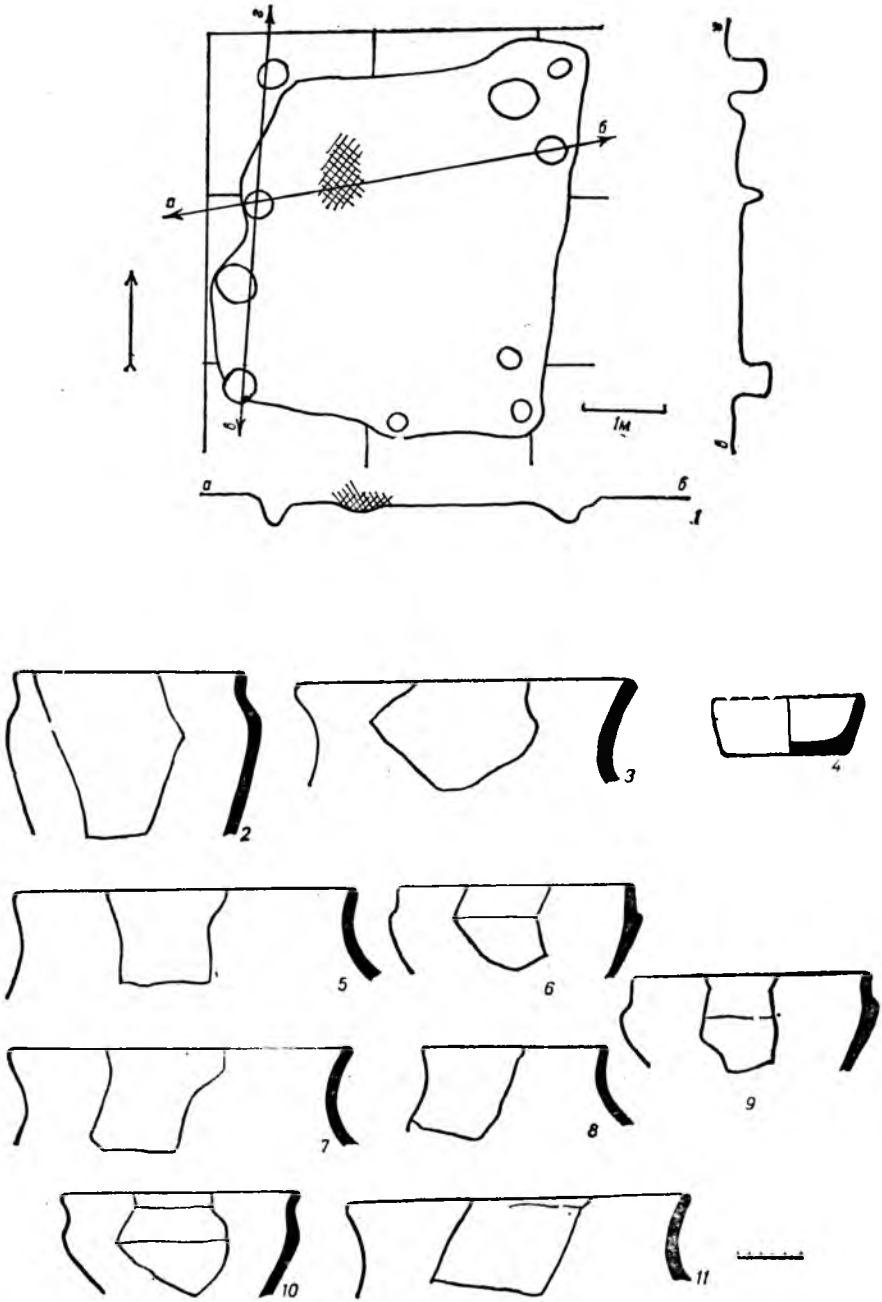

Рис. 5. Поселение у с. Зубра:

1 — план и разрезы жилища № 1; *2—11* — керамика из жилища № 1.

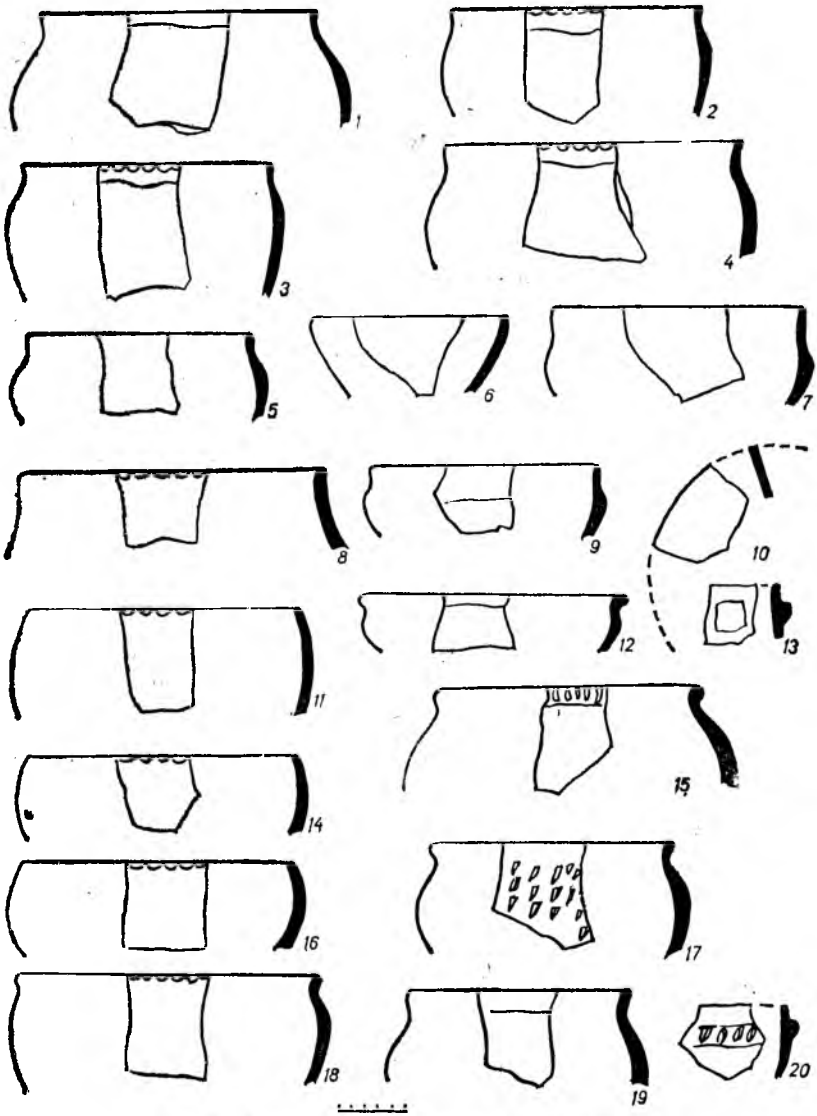

Рис. 6. Керамика из поселения у с. Пидбирцы.

средине противоположных стенок находились ямки от столбов. Интерес представляет также жилище № 1 из поселения в Зубре (рис. 5, *1*). Это прямоугольное в плане сооружение со слегка углубленным в материк полом размерами 3,68×4,64 м. В восточной части пола в небольшом углублении обнаружены незначительные следы очага в виде скопления угольков и пепла. В полу открыто девять ямок от столбов, расположенных вдоль стенок.

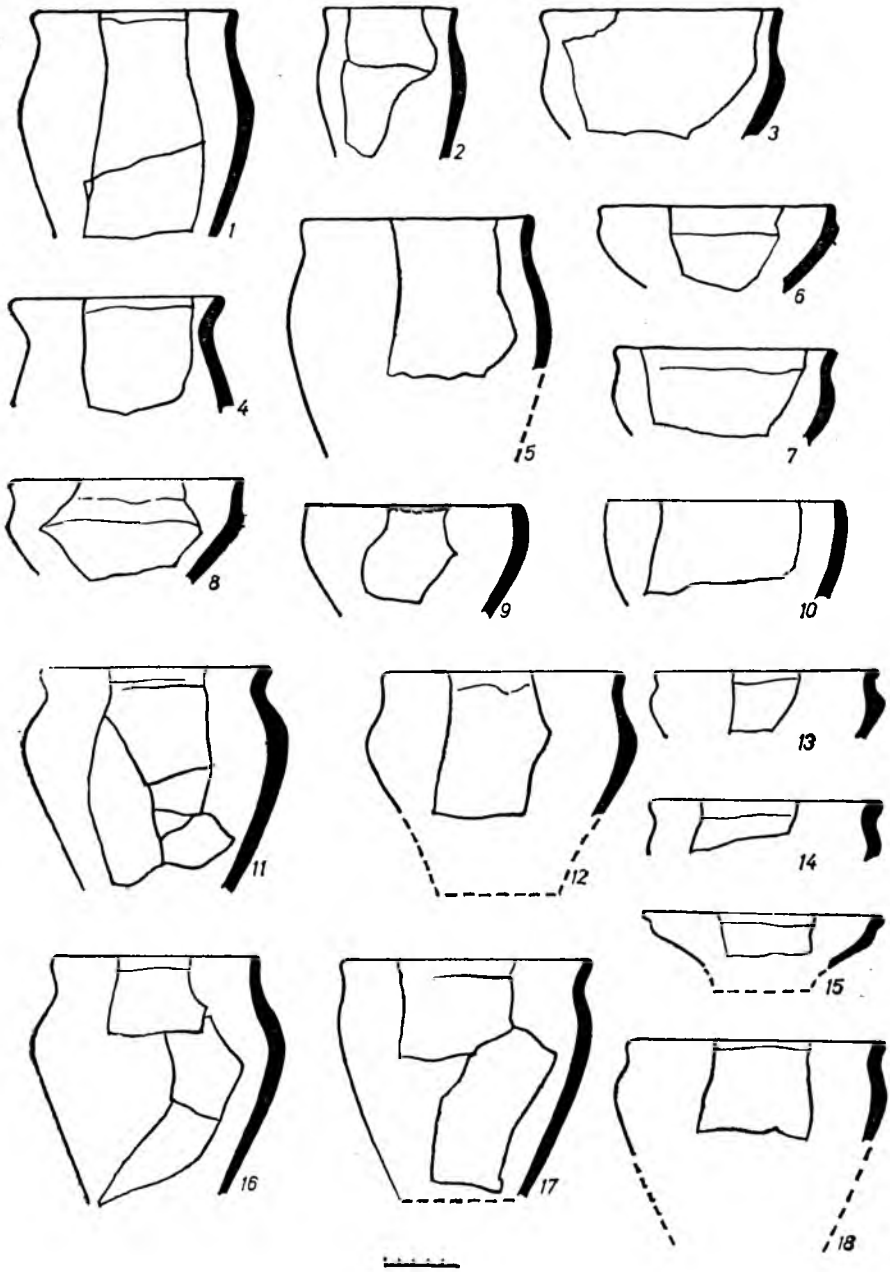

Рис. 7. Керамика из поселения у с. Хоров.

Жилище по форме, степени углубленности пола в материк, расположению столбовых ям, предполагающих каркасно-плетневую конструкцию стенок, близко к жилищам зарубинецкой культуры.

Кроме жилищ на поселениях раннеримского времени встречены хозяйственные постройки и ямы, открытые очаги. Хозяйственные постройки немного углублены в материк, преимущественно прямоугольной формы с закругленными углами. Их размеры 2,5—3,2×2,6—3,3 м, высота земляных стенок 0,15—0,3 м.

Хозяйственные ямы, как и в предыдущее время, округлой или овальной формы с прямыми стенками и ровным дном. Диаметр ям 0,8—1,5 м, глубина 0,6—1,3 м от современной поверхности.

Рис. 8. Поселение у с. Зубра. Горшок из жилища № 1.

Очаги встречены на поселениях в Пидбирцах и Подберезцах. Они расположены вне объектов и имеют круглую форму диаметром 0,8—1,2 м.

Значительные изменения по сравнению с позднелатенским временем претерпевает керамический комплекс. Наряду с позднелатенскими типами керамики, существовавшими до начала II в. н. э., возникают новые формы горшков, изменяется форма мисок, кружек, бытуют плоские диски-крышки. В качестве примесей в состав теста употребляется шамот, дресва, иногда песок. Сосуды, особенно горшки, нередко орнаментированы пальцевыми вдавлениями, косыми насечками по краям венчиков. На поселении в Пидбирцах, например, таким орнаментом украшено 28% горшков. Встречается также орнамент в виде налепного расчлененного пальцевыми вдавлениями валика, нерегулярных врезных линий, ногтевых защипов по стенкам.

Основное количество керамики составляют горшки (68—75%). Они представлены сосудами с хорошо выраженными отогнутыми венчиками, высокими округлыми плечиками и коническим корпусом (рис. 4, *3—4, 7, 14, 16*; 5, *3, 5, 7*; 6, *1—3; 15, 17—19*; 7, *12, 17*). Такие горшки широко известны на памятниках зарубинецкой культуры [9].

Распространены также горшки со слабо отогнутыми венчика-

---

[9] *Каспарова К. В.* Новые материалы.., рис. 7, *1, 4, 9; Самойловский И. М.* Корчеватовский могильник, рис. 1, *20; Кухаренко Ю. В.* Зарубинецкая культура.— САИ, 1964, Д1-19, табл. 4, *1—4, 6, 17.*

ми, покатыми плечиками и круглыми бочками (рис. 7, *1, 15*). Горшки этой формы характерны для пшеворской культуры[10].

Типично пшеворскими являются небольшие горшки с прямыми или слегка отогнутыми венчиками, хорошо выраженными круглыми или ребристыми плечиками и широким дном (рис. 5, *2*; 8).

Как и в позднелатенское время, встречаются в небольшом количестве горшки с загнутыми вовнутрь невыделенными венчиками (рис. 6, *11, 14, 16*). Они нередко украшены пальцевыми вдавлениями по краю венчиков.

Интерес представляют немногочисленные слабопрофилированные биконические горшки (рис. 4, *11*; 6, 8). Стенки некоторых экземпляров шероховатые, они украшены по краям венчиков пальцевыми вдавлениями. Из-за фрагментарности судить о форме самих сосудов трудно. Подобные горшки известны в липицкой культуре[11]. Однако специальная ошершавленность внешней поверхности и орнамент по краям венчиков не встречаются в липицкой керамике. Первое характерно для пшеворской керамики, второе — для зарубинецкой.

Отметим, что на поселениях найдены горшки переходных форм, которые трудно отнести к определенной культуре. Одни из них ближе к зарубинецким горшкам, другие — к пшеворским (рис. 4, *2, 4*; 6, *4*).

Основное количество мисок составляют сосуды с прямыми или отогнутыми венчиками, четко выделенным, утолщенным с внешней стороны заломом плечиков в бочка и конической придонной частью (рис. 5, *6, 9, 10*; 7, *3, 6—8*). Такие миски характерны для пшеворской культуры раннеримского времени[12]. Встречаются они и в зарубинецкой культуре[13].

Довольно часто встречаются широкогорлые миски с утолщенными профилированными венчиками, характерными для пшеворских древностей позднелатенского времени (рис. 4, *5, 6*; 6, *12*; 7, *13—15*).

Кружки имеют полусферическую или близкую к конической форму (рис. 4, *12*; 6, *6*; 7, *9, 10*). Они широко распространены на памятниках пшеворской культуры.

Небольшое количество керамики, собранной на поселениях в Пидбирцах, Хорове, Пасеках-Зубрецких, Подберезцах, составляют диски, служившие крышками и, возможно, сковородками (рис. 4, *13*; 6, *10*). Одна сторона их всегда имеет лощеную поверхность, вторая — ошершавлена. По краям они украшены наколами. Такие изделия редко встречаются как в пшеворской, так и в зарубинецкой культурах. Множество дисков собрано на пшеворско-за-

---

[10] *Dąbrowski K.* Osadnictwo..., tabl. XIV, *21*; XIX, *18, 20*.

[11] *Цигилик В. М.* Населення Верхнього Подністров'я перших століть нашої ери.— К., 1975, рис. 33.

[12] *Kostvzewski B.* Cmentarzysko z okresu póznolateńskiego i rzymskiego w Domańadzicach pow. Rawicz — FAP, 1953, t. IV, rys. 44, *6*; 72, *2, 12*.

[13] *Кухаренко Ю. В.* Зарубинецкая культура.., табл. VI, *17, 24*; *Каспарова К. В.* Могильник и поселение.., рис. 19, *8, 10*; *Максимов Е. В.* Среднее Поднепровье на рубеже нашей эры.— Киев, 1972, табл. XVI, *10*; XX, *10*.

рубинецком поселении в Пидрижье на Волыни [14]. Создается впечатление, что они распространены на памятниках, где сочетаются элементы зарубинецкой и пшеворской культур.

Основные формы керамики на рассматриваемых поселениях, как следует из приведенных аналогий, характерны для пшеворской культуры раннеримского времени и зарубинецких древностей. Лишь часть мисок с граненными утолщенными венчиками имеют позднелатенские черты. В пшеворских комплексах керамика позднелатенского облика исчезает во второй половине I в. н. э. Очевидно, этим временем и следует датировать поселения в Пидбирцах, Хорове. Более поздними являются поселения в Зубре и Звенигороде. Анализ керамического материала показывает, что здесь отсутствуют позднелатенские формы. Преобладают горшки с шершавой поверхностью, а также остроребернные миски, характерные для керамических комплексов раннеримского времени. Кроме того, на поселениях отсутствует гончарная керамика провинциально-римского типа, которая появляется в Верхнем Поднестровье во второй половине II в. н. э. Последнее обстоятельство позволяет отнести поселения к первой половине II в. н. э. Такая датировка подтверждается в определенной мере наконечником копья из жилища № 1 в Зубре, форма которого характерна для раннеримского времени, а также обнаруженной на поселениях гончарной и лепной керамикой липицкой культуры.

Таким образом, новый период в развитии местной культуры характеризуется, прежде всего, сильным влиянием на нее зарубинецкой и липицкой культур. Судя по имеющемуся материалу, наиболее ощутимым было зарубинецкое влияние.

Зарубинецкие племена появились в Верхнем Поднестровье уже в конце позднелатенского времени. Об этом свидетельствуют материалы пшеворского позднелатенского поселения в Черепине, где вместе с типично пшеворской позднелатенской керамикой найдены зарубинецкие миски и горшки (рис. 3, *7—9*).

Такого же характера материал встречен в жилище № 1 на поселении в Пасеках-Зубрецких (рис. 1, *2—5*).

Раскопками 1979 г. на этом поселении открыты еще два позднелатенских жилища, где керамика зарубинецкого облика отсутствует. Это свидетельствует о том, что поселение уже существовало, когда здесь появились носители зарубинецкой культуры. Керамический материал последних жилищ позволяет датировать их второй фазой позднелатенского времени.

Очевидно, зарубинецкое население появилось на этом поселении, как и в Верхнем Поднестровье, в третьей фазе позднелатенского времени, то есть около середины I в. н. э. В это время зарубинецкие элементы прослеживаются и на некоторых липицких поселениях [15].

---

[14] Фонды Института археологии АН УССР. Раскопки В. К. Воляника.

[15] *Цигилик В. М.* Населения Верхнього Подністров'я перших століть нашої ери, с. 120.

Название поселений	Горшки (тип)					Миски (тип)					Хронология
	I	II	III	IV	V	I	II	III	IV	V	
Чишки	○	○	○			○	○				Вторая половина I в. до н.э. – первая половина I в. н.э.
Комарно	○	○									
Черепин	○	●				○	●				
Пасеки-Зубрецкие	○	●	●								Первая половина I в. н.э. – вторая половина I в. н.э.
Пидбирцы	●	●	◐	○	○	○	●	○			
Зубра	●	○				○	○				II в. н.э.
Звенигород	○	◐	●	●	○	●					
Хоров	○	○	●			○	○	○			Вторая половина I–II в. н.э.
Пидрижье	●	●	○	○		○	○	○			II в. н.э.
Вербковицы	●	○	○	●		○	○				Вторая половина I в. до н.э. – первая половина I в. н.э.
Бернашовка	○	◐	○	◐	○	○	○				Вторая половина I в. н.э.

○ 1 ● 2 ◐ 3

Рис. 9. Схема соотношения основных форм лепной керамики зарубинецкой, пшеворской и липицкой культур на памятниках первых веков нашей эры в Поднестровье и Западном Побужье: 1 — пшеворская культура; 2 — зарубинецкая культура; 3 — липицкая культура.

Из сказанного следует, что зарубинецкие племена не создавали своих поселений, а размещались на уже существовавших пшеворских и реже липицких селищах.

Зарубинецкое влияние сказалось на жилищном строительстве и керамическом комплексе пшеворских племен.

Квадратные углубленные жилища, обнаруженные на раннеримских поселениях в Верхнем Поднестровье, не имеют местных корней. Не известны они также в пшеворской культуре позднелатенского времени на территории Польши. Подобные жилища широко распространены в зарубинецкой культуре. Зарубинецкое влияние, однако, мало коснулось интерьера жилищ. Как и в позднелатенское время, в них содержатся пристенные материковые останцы-прилавки, таково же размещение столбовых ям, очагов. Иллюстрацией зарубинецкого влияния на жилищное строительство пшеворских племен Верхнего Поднестровья может служить жилище № 1 в Зубре, форма и конструкция стен которого близка к зарубинецким жилищам. Пшеворские черты в этой постройке проявляются в расположении и устройстве очага.

Зарубинецкое влияние особенно заметно на керамическом комплексе исследованных памятников.

Исходя из анализа керамического материала (рис. 9), на каждом поселении Верхнего Поднестровья и Западной Волыни наряду с пшеворскими встречаются сосуды, имеющие аналогии в зарубинецкой культуре. В количественном отношении преобладает, как правило, пшеворская керамика. Пшеворский характер имеет также обработка внешней поверхности, состав теста, цвет сосудов. Картину соотношения пшеворской и зарубинецкой керамики наглядно демонстрируют материалы поселения в Пидбирцах. Из пяти типов горшков, выделенных на этом поселении, два имеют аналогии в зарубинецкой культуре, два в пшеворской и один в липицкой.

Из трех типов мисок — два пшеворских, один зарубинецкий. В классификационной схеме не учтен ряд сосудов, занимающих промежуточное положение между зарубинецкой и пшеворской формами.

В целом, на этом поселении к зарубинецкой культуре принадлежат 25% всех керамических форм. Результатом зарубинецких влияний являются также орнаментальные мотивы в виде насечек и пальцевых вдавлений по краям венчиков. Такой орнамент присутствует, как отмечалось выше, на 28% горшков, причем нередко на типично пшеворских формах со специально ошершавленной поверхностью. Для керамического комплекса этого поселения характерным является сочетание зарубинецкой формы горшка и пшеворской традиции в обработке его поверхности, пшеворской формы и зарубинецкого орнамента.

Подобная картина сочетания пшеворской и зарубинецкой керамики прослежена на поселениях в Зубре, Хорове. На поселении в Пидрижье, среди шести типов горшков В. К. Воляником выделены два, имеющие прямые аналогии в зарубинецкой культуре, два в пшеворской и два соединяющие в себе пшеворские и зарубинецкие черты [16]. Синкретизм отмечен и в формах мисок. На этом поселении, как и в Пидбирцах, встречено большое количество дисков.

Аналогичная картина наблюдается на поселении в Вербковицах на Западном Буге. Из четырех типов горшков, выделенных на этом поселении, два принадлежат к зарубинецкой, два к пшеворской культуре.

Как видим, имеющиеся в нашем распоряжении материалы свидетельствуют о том, что, начиная с середины I в. н. э., в Верхнем Поднестровье и Западной Волыни происходит процесс активного взаимодействия пшеворской и зарубинецкой культур. Для памятников этого времени характерным является наличие пшеворских и зарубинецких элементов. На более ранних из них (Вербковицы на Волыни, Пасеки-Зубрецкие, Черепин в Поднестровье) эти элементы представлены еще в довольно «чистом» виде. На более поздних памятниках уже выделяются некоторые формы горшков и мисок, а также жилых построек, сочетающие в себе элементы пшеворской и зарубинецкой культур, то есть имеющие синкретический характер (Пидрижье, Хоров на Волыни, Зубра, Пидбирцы в Верхнем Поднестровье).

В Верхнем Поднестровье, кроме того, в отмеченном пшеворско-зарубинецком интеграционном процессе приняли участие фракийские племена липицкой культуры. Липицкие памятники появились на этой территории во второй половине I в. н. э.[17] и существовали в непосредственной территориальной близости с пшеворскими поселениями. Отношения между обеими группами населения носили,

---

[16] *Воляник В. К.* Население Волыни первой половины I тыс. н. э.: Автореф. дис. канд. ист. наук — Киев, 1978, с. 11.

[17] *Smiszko M.* Kultury.., tabl. XIII.

очевидно, мирный характер, что отразилось в наличии тесных контактов между ними. Это хорошо иллюстрируют материалы могильника в Звенигороде (усадьба Великача), где отмечен симбиоз липицкого и пшеворского погребальных обрядов [18].

В Звенигороде нами обнаружены также поселения липицкой и пшеворской культур, расположенные рядом в 500 м южнее могильника. Разведочные работы показали, что более западное поселение имеет ярче выраженные липицкие черты, а на другом преобладают пшеворские элементы. На обоих поселениях встречена гончарная керамика, липицкие и пшеворские лепные сосуды. Отличие между поселениями состоит лишь в процентном соотношении керамики. Если в западной части уроч. Загорода преобладает липицкая лепная и гончарная керамика, то в восточной — пшеворская лепная. Встречены также фрагменты керамики зарубинецкого облика (рис. 3, *15, 18—20*). Однако такая картина наблюдается только в зоне непосредственного территориального стыка пшеворских и липицких памятников и не характерна для рассматриваемых культур в целом.

На других пшеворских памятниках влияние липицких племен на материальную культуру пшеворского населения менее заметно. Так, в Пидбирцах лепная керамика липицкой культуры представлена одним типом и составляет 1,7% всех керамических форм. Несколько горшков с характерными для липицкой керамики формами найдены в комплексах I—II вв. н. э. на поселении в Подберезцах. Они полностью отсутствуют в синхронных им комплексах поселений в Пасеках-Зубрецких, Зубре. О заимствовании пшеворскими племенами у липицкого населения гончарной керамики свидетельствуют ее находки в небольшом количестве практически во всех пшеворских объектах второго периода. В равной степени наблюдается и процесс обратного воздействия. Пшеворские сосуды, изделия из металла выявлены на липицких памятниках в Верхней Липице, Ремезовцах, Лагодове и др.

Рассматривая памятники раннеримского времени в Верхнем Поднестровье, отметим поселение в Ремезовцах [19], надежно подтверждающее присутствие зарубинецких племен в этом регионе и их активное участие в исторических процессах, проходивших здесь в упомянутый период. На поселении открыты также пшеворские материалы, то есть здесь представлены все три компонента интеграционного процесса, хотя процентное соотношение их иное, чем на рассматриваемых выше памятниках. Основными являются липицко-зарубинецкие элементы, с преобладанием первых. Этим Ремезовцы отличаются от других, собственно липицких, памятников, а также могут свидетельствовать об участии отдельных групп липицкого населения в основном процессе этнокультурного развития Верхнего Поднестровья.

---

[18] *Козак Д. Н.* Могильник початку нашої ери у с. Звенигород на Львівщині, с. 96—107.

[19] *Цигилик В. М.* Населення.., с. 33—57, рис. 22; 25; 29; 30; 37.

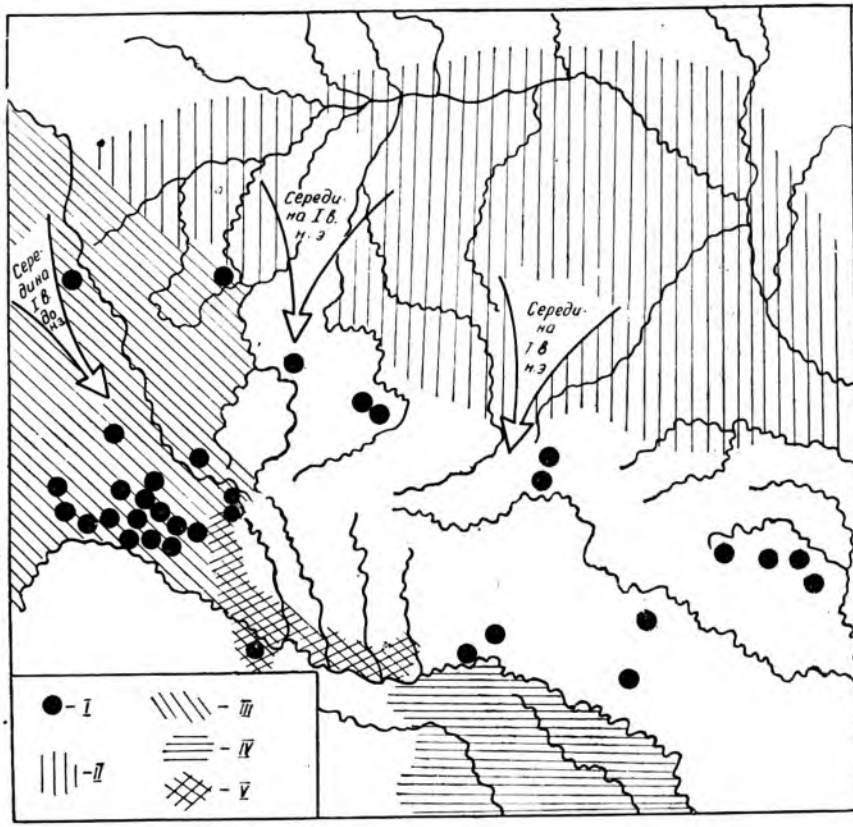

Рис. 10. Схема распространения культур рубежа и первых веков нашей эры Западной Подолии и Волыни:

I — памятники со смешанными, пшеворско-зарубинецкими элементами; II — зарубинецкая культура; III — пшеворская культура; IV — культура Поенешти-Лукашовка; V — липицкая культура.

Относительно второго памятника, зачисленного В. Н. Цигиликом в тип Ремезовцев-Майдана-Гологирского, то на нем преобладает пшеворско-зарубинецкий компонент с наличием липицких элементов [20]. Последнее достаточно убедительно иллюстрирует материалы жилища № 1 из этого поселения [21].

Интересна также группа памятников изучаемого периода, расположенная в Южном Побужье и отнесенная П. И. Хавлюком к зарубинецкой культуре (Марьяновка, Носовцы, Райки, Рахны) [22].

Эти памятники появляются в I в. н. э., то есть одновременно

[20] Фонды ИОН АН УССР. Раскопки В. Н. Цигилика.

[21] *Цигилик В. М.* Населення.., с. 99, рис. 39.

[22] *Хавлюк П. І.* Пам'ятки зарубинецької культури.., с. 84—97; *Хавлюк П. І.* Зарубинецька культура.., с. 7—19.

с появлением зарубинецкого населения в Верхнем Поднестровье. Наряду с зарубинецкими материалами здесь обнаружены сосуды (миски, горшки), форма и орнаментальные мотивы которых характерны для пшеворской культуры. К последним относятся и некоторые изделия из металла (сильнопрофилированные и очковые фибулы, шпоры). Следовательно, для памятников раннеримского времени Южного Побужья характерны те же особенности, что и для верхнеднестровских — смешение зарубинецких и пшеворских элементов, однако, с явным преобладанием первых. Своеобразие этой группе памятников придает сравнительно большое количество северопричерноморского импорта.

Таким образом, имеющиеся на сегодняшний день материалы позволяют выделить культурно-хронологический пласт памятников, относящийся ко второй половине I—II в. н. э. и занимающий довольно обширную территорию Западной Волыни, Верхнего Поднестровья и Южного Побужья (рис. 10). Определяющей чертой этих памятников является сосуществование на них элементов зарубинецкой и пшеворской культур. Они отражают глубокий процесс интеграции зарубинецкого и пшеворского населения, в который в Верхнем Поднестровье частично включились и племена липицкой культуры.

Результатом такого процесса было появление в конце II — первой половине III в. нового культурно-исторического типа памятников, вобравшего в себя элементы упомянутых культур. Их характер в Верхнем Поднестровье раскрывают памятники в Сокольниках 1, Сокольниках 2, Жировке, Давыдове, комплексы жилищ № 7, 10, 22 в Подберезцах, жилище № 3 и хозяйственные сооружения № 1, 3 в Пасеках-Зубрецких и др. Для них характерно изменение культурной топографии, по сравнению с предыдущим временем. Все они располагаются в средней части южных склонов, балок, возвышенностей. Более стойкий и однообразный характер присущ жилищам. Это прямоугольные или квадратные полуземлянки со столбовыми ямками по углам и посредине противоположных стенок, очагом посредине или в одном из углов и пристенным материковым останцем-прилавком. Нередко следы отопительных сооружений отсутствуют. Появляются наземные постройки каркасно-плетневой конструкции с глиняной обмазкой. Среди керамического материала уже трудно выделить зарубинецкие и пшеворские формы. Преобладают сосуды, имеющие синкретический характер. Следует отметить отсутствие среди керамического комплекса этого времени липицких черт.

Основными сосудами являются горшки вытянутой формы со слегка отогнутыми венчиками и высокими плечиками (рис. 11, *1*; 12, III). Миски представлены единичными экземплярами или же полностью отсутствуют. Появляется небольшое количество серой гончарной керамики провинциально-римского типа, амфорный материал, краснолаковые сосуды.

На протяжении III в. н. э. эти памятники постепенно сменяются памятниками черняховского типа. Сравнение основных элементов

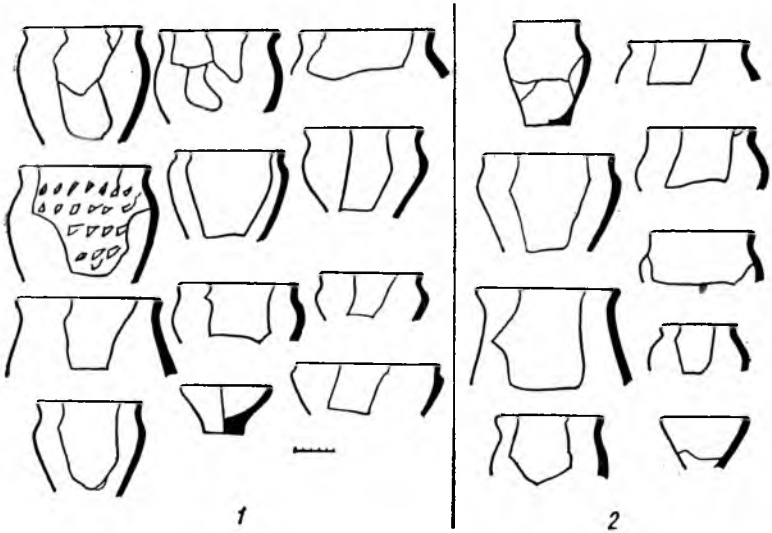

Рис. 11. Сравнительная схема лепной керамики из памятников пшеворского и черняховского типа в Верхнем Поднестровье и Западном Побужье:

1 — лепная керамика из поселения пшеворского типа в Сокольниках 1; *2* — лепная керамика из гончарной печи черняховской культуры в Сокольниках 1.

материальной культуры черняховского и предчерняховского населения Верхнего Поднестровья и Западного Побужья свидетельствует об их значительной близости. Одинаковы топографические условия размещения поселений, нередко находящихся в одних и тех же местах (Сокольники 1, Пасеки-Зубрецкие). Форма жилищ также очень близка. Как на одних, так и на других памятниках открыты в основном полуземлянки прямоугольной или квадратной формы площадью от 12 до 25 м². Одинакова конструкция очагов, расположение столбовых ям. Для жилищ обеих культур характерны пристенные материковые останцы-прилавки, одинаково их расположение, конструкция. На ранних черняховских памятниках сохранились наземные жилища, характерные для древностей конца II — начала III в. н. э.

Керамический материал этих памятников представлен, в подавляющем большинстве, лепными сосудами, включающими несколько форм горшков, изредка мисок и кружек. На памятниках черняховского типа этого региона также открыто большое количество лепной керамики, заметно преобладающей над гончарной [23]. Основным типом являются горшки, меньше мисок и конических кружек. Последние, очевидно, были вытеснены более совершенными формами гончарной керамики. Отметим, что в предчерняховских древностях гончарная керамика представлена главным

[23] *Баран В. Д.* Черняховская культура в междуречье Днестра и Западного Буга в свете новейших исследований.— КСИА, 1976, вып. 21, с. 8—9.

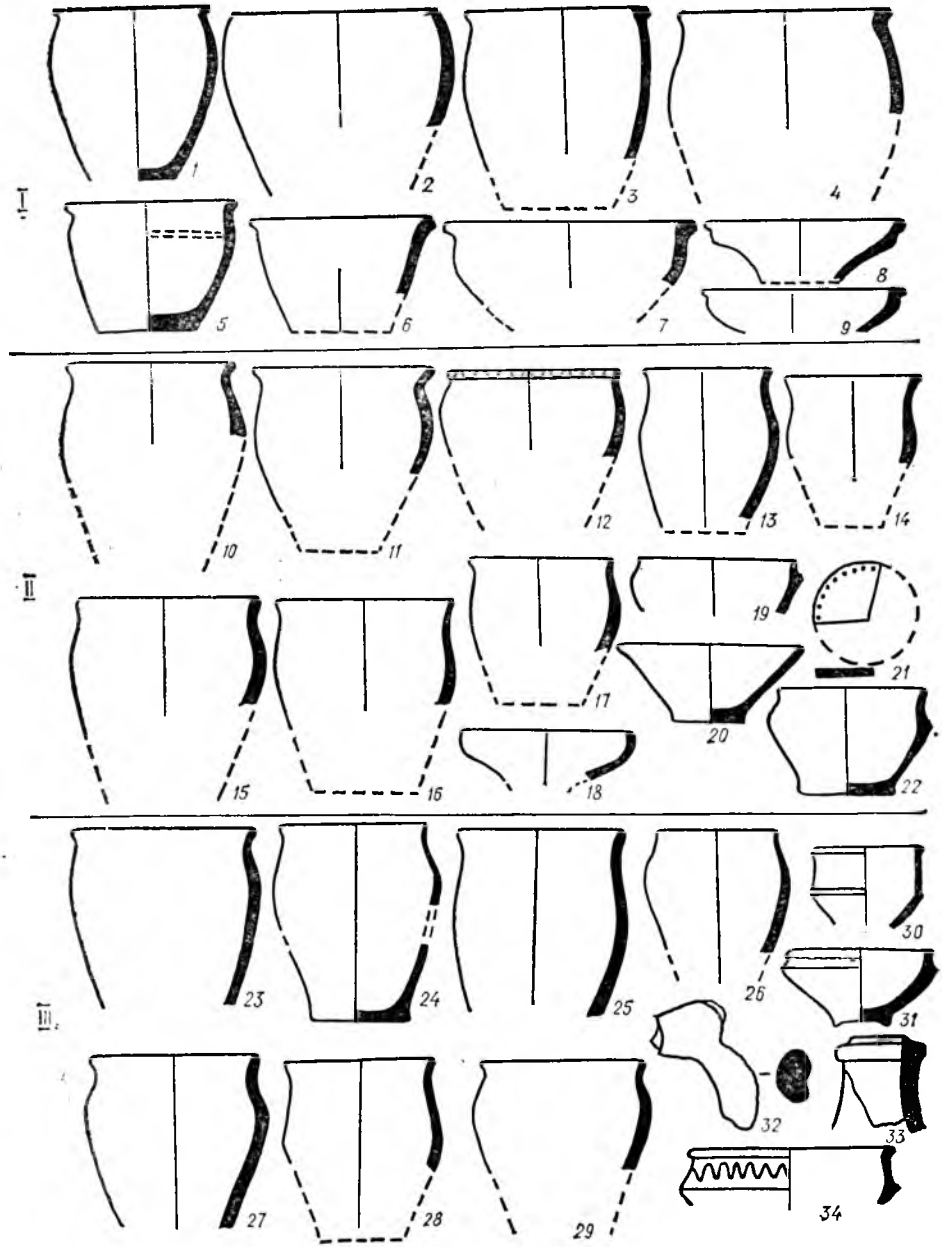

Рис. 12. Основные формы керамики из памятников пшеворского типа в Верхнем Поднестровье и Западном Побужье:

I — керамика I в. до н. э.— середина I в. н. э.; II — керамика второй половины I первой половины II в. н. э.; III — керамика второй половины II — первой половины III в. н. э.

образом мисками[24]. Характер обработки внешней поверхности, состав теста лепных сосудов такие же, как и в лепной керамике черняховской культуры. Сказанное относится и к формам сосудов (рис. 11, *1—2*). Совпадают не только основные типы горшков. Среди черняховской лепной керамики отсутствуют сосуды, которые не имели бы себе параллелей в более ранних памятниках.

Идентичны в двух культурах также хозяйственные предметы (ножи, шилья, прясла, проколки), украшения (фибулы, пряжки, гребни). Определенные отличия, наблюдающиеся в двух культурах, объясняются различным уровнем социально-экономического развития одного и того же населения. Так, в черняховское время широко используется гончарная керамика, в силу чего становится менее совершенной лепная посуда и сокращается ее ассортимент, богаче и совершенней набор хозяйственно-бытовых предметов, украшений.

Сказанное позволяет прийти к выводу, что в III в. н. э. со сменой культуры на Верхнем Поднестровье и Западном Побужье не произошло заметного изменения в составе населения. Основными носителями новой культуры черняховского типа являлись местные племена.

Переход одной культуры в другую был постепенным, что подтверждается наличием здесь памятников переходного периода, то есть таких, где в равной степени сочетаются элементы одной и другой культур. К ним относятся поселения в Черепине и Незвиско, где найдено большое количество пшеворского материала[25]. Керамика ряда объектов черепинского поселения (жилища VI, VII, XI) по своему характеру не отличается от керамических комплексов II — первой половины III в. н. э. на поселениях в Подберезцах, Пасеках-Зубрецких, поселении в Сокольниках 1. Датирующий материал, найденный в упомянутых жилищах черепинского поселения, позволяет отнести их ко второй половине III в. н. э. В более поздних жилищах этого же поселения среди керамического материала больше гончарной посуды, в том числе и горшков с примесями песка в тесте, отсутствующих в более ранних жилищах.

Сопоставляя памятники черняховского типа рассматриваемого региона с раннеславянскими памятниками, В. Д. Баран показал их генетическую связь, которая прослеживается в ряде элементов материальной культуры[26]. Эта связь является важным свидетельством этнического родства двух культур, принадлежащих одной славянской этнической общности[27].

---

[24] *Козак Д. Н.* Пшеворська і черняхівська культури у Верхньому Подністров'ї і Західному Побужжі.— Археологія, 1982, 37.

[25] *Баран В. Д.* Поселення перших століть нашої ери біля с. Черепин.— К., 1961, с. 32, 33, 41; *Смирнова Г. И.* Поселение у с. Незвиско в первые века нашей эры.— МИА, 1964, № 116, с. 206—212.

[26] *Баран В. Д.* Черняховская культура... с. 8—9.

[27] *Баран В. Д.* Ранні слов'яни між Дністром і Прип'яттю.— К., 1972, с. 125—126.

Выводы В. Д. Барана проливают свет на вопрос об этнической принадлежности носителей памятников первой четверти I тыс. н. э. в Верхнем Поднестровье и Западной Волыни, возникших в результате интеграции пшеворской, зарубинецкой и частично липицкой культур.

Несколько иная ситуация сложилась на Среднем Поднестровье. Еще в 50-х годах исследователи констатировали полное отсутствие здесь памятников первых веков нашей эры [28]. Только в последнее десятилетие раскопками И. И. Винокура, Б. А. Тимощука открыты памятники этого периода. Исследователи склонялись к мысли об их принадлежности зарубинецкой культуре [29]. Однако этот вывод базировался на материалах, полученных при разведочных работах и не мог быть в достаточной мере обоснован. В последнее время памятники рубежа и первых веков нашей эры на этой территории исследуются С. П. Пачковой и В. Н. Цигиликом. Детальный анализ материала, полученного при раскопках одного из таких поселений в Круглике, позволил С. П. Пачковой сделать вывод о его принадлежности к культуре Поянешти-Лукашовка [30]. Автор отмечает также наличие черт пшеворской культуры на этом поселении.

Выразительный материал, раскрывающий характер памятников первых веков нашей эры на Среднем Днестре, получен нами при раскопках многослойного поселения у с. Бернашовка Могилев-Подольского района Винницкой области [31].

Поселение расположено в 1 км к западу от села на первой надпойменной террасе левого берега Днестра. Культурный слой интересующего нас времени прослеживался слабо. Основное количество материала концентрировалось около жилой постройки и в ее заполнении. Форма постройки близка к овальной, размеры 4,12 × 4,3 м, высота земляных стенок 0,1—0,12 м (рис. 13, *1*). В полу обнаружены шесть ямок от столбов, расположенных вдоль стенок. Приблизительно в центре жилища — углубление овальной формы, заполненное углем и пеплом. Очевидно, это остатки очага. На полу жилища найдена бронзовая одночленная фибула латенской конструкции (рис. 13, *3*). Керамический материал, собранный в жилище и на поселении, состоит из многочисленных фрагментов горшков, мисок, кружек и дисков (рис. 13, *2, 4—14*). Поверхность сосудов темно-коричневого цвета, шершавая. Два фрагмента были орнаментированы ногтевыми защипами.

Горшки представлены широкогорлыми приземистыми сосудами с загнутыми вовнутрь венчиками (рис. 13, *2, 14*), выпуклобокими

---

[28] *Тиханова М. А.* Археологические памятники Поднестровья в первой половине I тыс. н. э.— КСИА, 1953, вып. 2, с. 19.

[29] *Винокур І. І.* Історія та культура черняхівських племен.— К., 1972, с. 21—29; *Тимощук Б. О.* Буковина — земля слов'янська.— Ужгород, 1969, с. 42.

[30] *Пачкова С. П.* Поселення поблизу с. Круглик на Буковині.— Археологія, 1977, т. 23, с. 24—36.

[31] Работы проводились Днестровской раннеславянской экспедицией под руководством В. Д. Барана.

сосудами с отогнутыми наружу венчиками, покатыми или округлыми плечиками и конической придонной частью (рис. 13, *5, 6*). Аналогии этим горшкам имеются среди керамики пшеворской культуры раннеримского времени [32]. Иной тип составляют горшки с вытянутой, вертикально поставленной шейкой и округлыми бочками (рис. 13, *4*) и горшки с высокими отогнутыми венчиками и дуговидными плечиками (рис. 13, *9*). Венчики утолщены с внутренней и внешней сторон. По форме аналогии этим сосудам известны среди дакийской керамики [33]. Однако последние отличаются способом формирования венчиков. Утолщение и профилирование венчиков характерны для пшеворской керамики позднелатенского времени, хотя встречаются и в других позднелатенских культурах, в том числе и в культуре Поянешти-Лукашовка.

Миски имеют сглаженную, иногда лощеную поверхность. Основной тип составляют сосуды с прямой или несколько загнутой вовнутрь горловиной и конической придонной частью (рис. 13, *10*). Миски этой формы встречаются в небольшом количестве среди пшеворской керамики раннеримского времени. Известны они также в дакийских керамических комплексах [34]. Еще один тип составляют миски полусферической формы с утолщенными профилированными венчиками (рис. 13, *12*), характерные для пшеворской культуры позднелатенского времени.

Сравнительно небольшое количество среди керамического материала составляют кружки полусферической формы (рис. 13, *7*), часто встречающиеся на памятниках пшеворской культуры позднелатенского времени, и кружки конической формы, распространенные, в основном, среди дакийских керамических комплексов (рис. 13, *8, 13*).

Диски-покрышки изготовлены из того же теста, что и горшки, и имеют грубую, шершавую поверхность (рис. 13, *11*). Одна сторона заглажена. Они аналогичны изделиям верхнеднестровских и волынских памятников.

Найденная в жилище фибула одночленной конструкции принадлежит типу «В» группы фибул среднелатенской конструкции по классификации И. Костшевского [35].

Время существования поселения определяется фибулой из жилища № 1 и характером керамического комплекса. Й. Костшевский, рассматривая фибулы типа «В», определил время их существования на территории Польши среднелатенским периодом [36]. Однако эти фибулы, как свидетельствуют новые материалы, встречаются в пшеворской культуре и в раннеримское время. Таким

---

[32] *Kostrzewski B.* Cmentarzysko.., rys. 135, *15*; 179, *16; Dąbvowski K.* Osadnictwo.., t. XIV, 9; XVI, *18*.

[33] *Bichir Ch.* Cultura Cârpica.— Bucureşti, 1973, s. 259, tabl. XLII; XLIV, *3*; *Цигилик В. М.* Населения.., рис. 21, *6*.

[34] *Цигилик В. М.* Населення.., рис. 34.

[35] *Kostrzewski J.* Die ostergermanische Kultur der Spätlatenezeit.— Leipzig, Würzburg, 1919, t. 1, S. 17.

[36] Ibid., S. 18.

образом, время бытования подобных фибул довольно широкое. Уточнить время существования поселения в данном случае помогает анализ керамического комплекса. Как показывают аналогии, он характеризуется сосуществованием позднелатенских и раннеримских форм при преобладании последних. Подобное сочетание керамики свойственно, как отмечалось выше, памятникам второй половины I в. н. э. Именно этим временем, по нашему мнению, и следует датировать поселение в Бернашовке.

Анализ материалов, открытых на поселении, позволяет определить также его культурную принадлежность. Керамика довольно разнообразна и в культурном отношении неоднородна. Судя по аналогиям, три типа горшков являются пшеворскими, два — близки дакийской керамике. В целом, последние имеют несколько синкретический характер, что проявляется в соединении дакийской формы и пшеворской традиции формирования венчиков.

Из мисок один тип характерен для пшеворской культуры, второй — для раннеримского времени на более широкой территории и присутствует в пшеворской, зарубинецкой и дакийской культурах. Сказанное относится к кружкам, одна форма которых является пшеворской, вторая — дакийской. Меньше данных для культурного определения памятника дает жилище. Однако отметим, что в дакийских культурах жилища, подобные бернашовскому, не обнаружены.

Форма фибулы характерна для пшеворской культуры, но встречается также среди германских, кельтских и других культурных комплексов Европы. Следовательно, поселение в Бернашовке можно определить в целом, как имеющее синкретический дако-пшеворский характер с преобладанием элементов пшеворской культуры. Последнее определяет отношение анализируемого памятника к синхронным верхнеднестровским памятникам и пшеворской культуре на территории Польши. На верхнеднестровских поселениях тоже отмечены влияния дакийской (липицкой) культуры, однако проявляются они в гораздо меньшей степени, чем в Бернашовке. Здесь не выявлены горшки с высокой, вертикальной горловиной и с дуговидными плечиками, меньше конических кружек, полусферических мисок. В Верхнем Поднестровье единичны горшки с загнутыми вовнутрь венчиками, составляющие в Бернашовке значительный процент. Открытое здесь жилище не имеет аналогий ни в одном из трех десятков жилых сооружений, известных на Верхнем Поднестровье и Западном Побужье.

Как видим, бернашовское поселение по сравнению с верхнеднестровскими имеет специфический характер, проявляющийся в значительном количестве дакийской керамики. Пшеворские же элементы этого поселения ближе к памятникам пшеворской культуры, расположенным на запад от Вислы, чем к верхнеднестровским.

Бернашовское поселение не является единственным памятником такого рода в Среднем Поднестровье. Так, Б. А. Тимощуком и Г. Ф. Никитиной в Неполковцах II открыто погребение, имеющее

синкретический пшеворско-липицкий характер и аналогичное памятникам типа Болотня-Звенигород[37].

Смешанный дако-пшеворский характер имеют материалы, собранные во время разведочных работ на поселении в Перебыковцах возле г. Хотина[38].

О присутствии в Среднем Поднестровье пшеворского населения свидетельствует поселение в Горошевой Тернопольской области, которое относится, по мнению автора исследований, к пшеворской культуре позднелатенского времени[39]. Однако отметим, что здесь, судя по опубликованному материалу, присутствуют выразительные дакийские элементы. Отметим также некоторые типы мисок, не характерных для пшеворской керамики, которые вместе с отдельными формами горшков определяют региональные особенности поселения в сравнении с пшеворскими памятниками Висло-Одерского междуречья.

На основании имеющихся материалов можно констатировать наличие в Среднем Поднестровье в первых веках нашей эры интеграционного процесса между пшеворским и дакийским населением. В отличие от Верхнего Поднестровья, Западной Волыни и Южного Побужья, где активное участие в нем принимали зарубинецкие племена, здесь зарубинецкие элементы пока не обнаружены, а пшеворские отличаются от верхнеднестровских.

Исходя из вышеизложенного, неправомерным следует считать выдвинутый недавно Ю. В. Кухаренко тезис о принадлежности памятников рубежа и первых веков нашей эры на Верхнем Днестре и Подолии к единой культуре Поянешти-Лукашовка[40]. Более детальный разбор материалов названных памятников свидетельствует о различии между ними. Только в Среднеднестровском регионе и только в позднелатенское время существуют различные по этнокультурному облику древности. Одни из них принадлежат к культуре Поянешти-Лукашовка (Круглик), другие — к пшеворской культуре (Горошевая). Комплекс материалов поселения в Горошевой отличается от позднелатенских памятников Верхнего Поднестровья и Западного Побужья, а древностей типа Круглика здесь пока не обнаружено.

Раннеримские памятники очерченных регионов, как было показано выше, характеризуются интеграцией различных культур. Сочетание и процентное соотношение элементов этих культур не везде было одинаковым. В Среднем Поднестровье основными компонентами этого процесса были пшеворские и дакийские племена,

---

[37] *Тимощук Б. О., Никитина Г. Ф.* Памятники первых веков нашей эры у с. Неполковцы.— В кн.: Вопросы древней и средневековой археологии. М., 1978, с. 93, рис. 1, *15*.

[38] Материалы фондов Института археологии АН УССР. Раскопки С. П. Пачковой.

[39] *Пачкова С. П.* К вопросу о памятниках позднелатенского времени на Среднем Днестре.— В кн.: Проблемы этногенеза славян. Киев, 1978, с. 57—72.

[40] *Кухаренко Ю. В.* О так называемых зарубинецких памятниках Подолии.— В кн.: Проблемы советской археологии. М., 1979, с. 142—146.

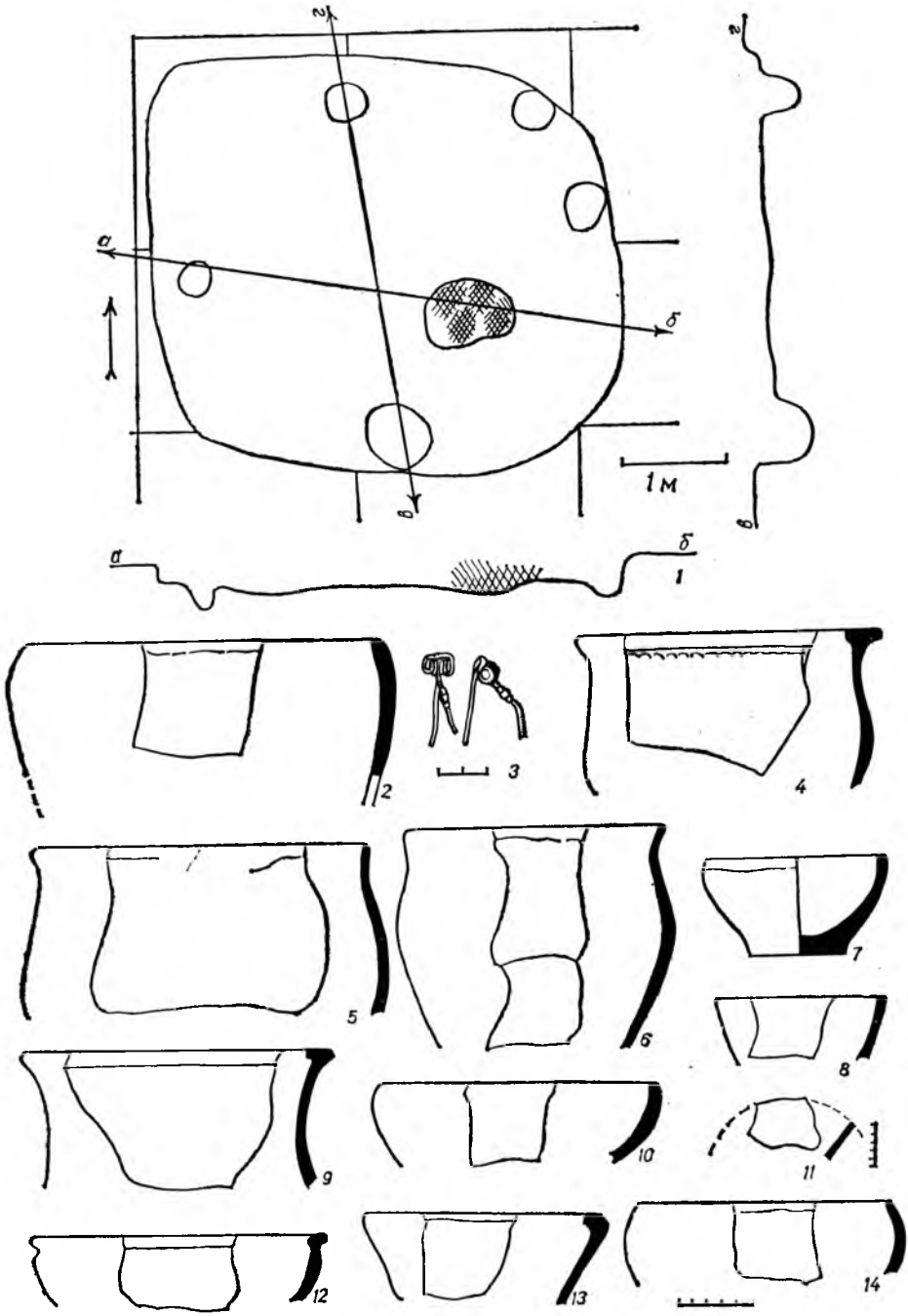

Рис. 13. Поселение у с. Бернашовка:

1 — план и разрез жилища № 5; *2, 4—14* — основные типы сосудов поселения; *3* — фибула из жилища № 5.

в Южном Побужье — зарубинецкие и пшеворские, при преобладании первых. В Верхнем Поднестровье его основой являлись пшеворско-зарубинецкие племена при участии населения липицкой культуры. На Западной Волыни пшеворско-зарубинецкое взаимодействие было лишено, в отличие от Верхнего Поднестровья, влияния липицкой культуры. Главным в нем было пшеворско-зарубинецкое взаимодействие, приведшее к формированию в III в. н. э. в Верхнем Поднестровье и Западном Побужье памятников черняховского типа, носителями которых были славяне. На значительной части Волыни и Южном Побужье этот процесс был замедлен и усложнен вторжением инородного населения, в первую очередь, сармат и готов, оказавшего определенное влияние на черняховскую культуру очерченных регионов.

К культуре, упоминаемой Ю. В. Кухаренко, относятся только позднелатенские памятники типа Круглика на Среднем Днестре. Они сосуществуют с локальной группой древностей западного происхождения, близкой к пшеворской культуре Висло-Одерского междуречья. К началу раннеримского времени на этой территории формируются древности типа Бернашовки, соединяющие в себе элементы пшеворской и дакийской культур. Их взаимопроникновение началось еще в позднелатенское время [41].

Процесс проникновения пшеворских племен в среду гето-дакийского населения продолжался и в последующее время, охватывая район Днестро-Дунайского междуречья. Он заметно усиливается во II в. н. э., когда пшеворская культура в Польше достигает наибольшего расцвета. Пшеворские памятники этого периода известны не только в Поднестровье, но и в Закарпатье и Восточной Словакии.

Еще в конце XIX в. Т. Легоцким были описаны предметы вооружения, найденные в селах Арданово, Свалява, Смолеговицы, Новислица в Закарпатье [42]. Они входили в состав отдельных погребений с трупосожжением или небольших могильников, принадлежащих к пшеворской культуре [43]. Последние аналогичны отдельным погребениям с оружием в Поднестровье типа Переводова, Капустянец, Петрилова и других и датируются второй половиной II—III в. н. э.

О проникновении пшеворских племен в Потисье и их взаимодействии с местным гето-фракийским населением свидетельствует недавно исследованный памятник у с. Братово [44], где под одним курганом открыто пять урновых и ямных трупосожжений с типичным для пшеворской культуры обрядом погребения. Два из них

---

[41] *Пачкова С. П.* К вопросу.., с. 57—72; *Пачкова С. П.* Поселення поблизу с. Круглик.., с. 24—36.

[42] *Lehoczky T.* Beregmedyei vaskori leletröl.— Arch. Ertesito, 1886; Adatok hazánk archeologiajahoz különös tekintettel Beregmegyere es környécére.— Munkacs, 2 köt., 1912, 95, old. 45—47.

[43] *Смішко М. Ю.* Карпатські кургани першої половини I тисячоліття нашої ери.— К., 1961, с. 6.

[44] *Котигорошко В. Г.* Курган первой половины III в. н. э. у с. Братово.— СА, 1979, № 2, с. 153—163.