Определенный интерес представляет последнее погребение с серебряными подвесками, шейной гривной, фибулой, фигурным сосудом в виде лежащего на пьедестале барашка, пятисантиметровым зеркалом с тамговым знаком и серией бус.

Д. Н. КОЗАК

Підберізці — поселення пшеворської культури на Львівщині

Поселення розташоване на південно-західній околиці с. Підберізці в уроч. Підлужжя Львівської області. Воно займає незначний південий схил над болотистою низиною, по якій протікає р. Марунька. З півночі і заходу поселення обмежено лісом, південний край прорізано дренажним каналом. Площа його становить 350×80 м. Поселення відкрито в 1973 р. і тоді ж тут проведено розкопки.

Розкоп I розмірами 12,5×18 м закладено на південному краї поселення. Крім того, проведено зачистку берега дренажного каналу. Культурні залишки зафіксовано на глибині від 0,2—0,3 до 0,5—0,6 м Поселення двошарове: крім матеріалу перших століть нашої ери тут виявлено шар ранньозалізного часу. Чіткої стратиграфії на площі, де відсутні заглиблені об'єкти, не простежено.

На дослідженій площі виявлено чотири житла, господарську яму і вогнище культури перших століть нашої ери *.

Житло №1 виявлено на південно-західному краї поселення. Його південну частину зруйновано під час будівництва дренажного каналу. Це напівземлянка овальної у плані форми, орієнтована довшими стінками по лінії схід — захід. Стінки звужено донизу, долівку вимощено дрібними камінцями і підмазано шаром глини товщиною 0,1 м. Довжина житла 3 м, ширина збереженої частини 1,5, глибина 1,4 м від сучасної поверхні. У його північно-східному куті розташовано вогнище, що викладено вапняковим камінням. Воно має округлу в плані форму діаметром 0,7 м. У заповненні житла виявлено значну кількість ліпної кераміки і кістки тварин.

Житло №3 відкрито у північній частині розкопу на глибині 0,5 м від сучасної поверхні. Це наземна споруда, найімовірніше, прямокутної у плані форми, розмірами 3×5,92 м. Вона представлена шаром перепаленої глиняної обмазки, який в південній частині має вигляд суцільного глиняного завалу, а в північній—досить зруйнований. У південно-західному куті виявлено ямку від стовпа діаметром 0,12 м і глибиною 0,2 м. У північно-східному куті житла розташоване вогнище, викладене дрібними камінцями, що має округлу форму діаметром 1,2 м.

На площі житла виявлено незначну кількість дрібних фрагментів ліпної кераміки і уламок залізного ножа. За 1,1 м на північ від житла №3 розташовано вогнище №1. Воно викладено дрібними камінцями і має округлу у плані форму діаметром 0,8 м. На вогнищі знайдено кілька фрагментів ліпної кераміки.

За 9 м на південний схід від житла №3 виявлено житло №5 (рис. 1). Його контури на фоні темної землі вдалося простежити на глибині 0,4 м від сучасної поверхні завдяки заповненню, яке мало темніший колір і вкраплення вугликів й шматочків глиняної обмазки.

Ця прямокутна у плані з заокругленими кутами напівземлянка, орієнтована стінками за сторонами світу. Стінки житла похилі, долівка рівна, добре утрамбована. Розміри житла 6,8×4 м, глибина 0,8 м від

* Житло № 1 відкрито при зачистці берега дренажного каналу. Останні об'єкти виявлено в межах розкопу I.

сучасної поверхні. Посередині напівземлянки розташовано вогнище, що мало овальну у плані форму і було влаштовано в невеликому заглибленні у долівці житла. Його залишки представлені попелом, вугликами й уламками обгорілого дерева. Розміри вогнища 0,9×1 м.

У долівці житла виявлено шість ямок від стовпів. Чотири з них розміщено по кутках напівземлянки, одна посередині східної стінки і остання за 0,9 м на схід від вогнища. Діаметр ямок 0,3—0,5 м, глибина 0,19—0,56 м від рівня долівки. Поблизу східної стінки житла, на долівці вияв-

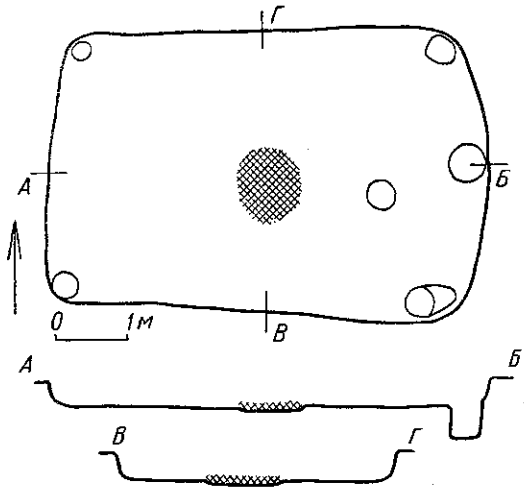

Рис. 1. План та розрізи житла № 5 з поселення поблизу с. Підберізці.

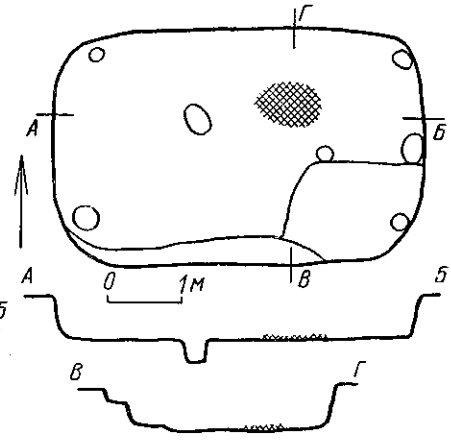

Рис. 2. План та розрізи житла № 6 з поселення поблизу с. Підберізці.

лено скупчення великих уламків глиняної обмазки з відбитками дерев'яних конструкцій на одному з боків. Розміри скупчення, яке було, очевидно, завалом верхнього перекриття житла, 1,7×0,9 м, товщина 0,14—0,16 м.

Заповнення житла складалося з чорного гумусу, перемішаного з попелом, вугликами і дрібними кусочками глиняної обмазки. У заповненні виявлено значну кількість фрагментів ліпної кераміки, кістки тварин, чотири глиняні пряслиця та амулет з ікла дикого кабана.

Привертають увагу кілька дрібних фрагментів гончарної кераміки, виготовленої з відмуленої глини.

Західна стінка житла №5 примикає до житла №6, контури якого виявлено на глибині 0,5 м від сучасної поверхні (рис.2). Це прямокутна у плані з заокругленими кутами напівземлянка, орієнтована стінками за сторонами світу. Стінки похилі, долівка рівна, добре утрамбована. Розміри житла 5×4,2 м, глибина 1 м від рівня сучасної поверхні. Посередині житла розташовано вогнище овальної у плані форми. Воно розміщено в невеликому заглибленні у долівці. Від вогнища зберігся шар попелу і вугликів розмірами 0,6×0,9 м. У житлі виявлено сім ямок від стовпів. Чотири з них розташовано по кутах, одна посередині східної стінки, дві — за 0,8 на захід і за 0,7 м на південний схід від вогнища. Діаметр ямок 0,2—0,4 м, глибина 0,3—0,43 м від рівня долівки.

У південно-східній частині житла виявлено материковий виступ прямокутної у плані форми розмірами 1,7×1,34 м, висотою 0,1 м від рівня долівки. Він міг служити для виробничих або побутових потреб, а, можливо, використовувався як лежанка. Ще один материковий виступ розчищено вздовж південної стінки житла. Його ширина 0,3—0,34 м, висота — 0,44 м від рівня долівки; використовувався він, очевидно, як лава.

Заповнення житла складалося з чорного гумусу, перемішаного з вугликами, прошарками попелу та перепаленої глини. У житлі виявлено велику кількість фрагментів ліпної кераміки та кістки тварин. Серед кераміки виділяється фрагмент гончарної посудини. Знайдено глиняну ллячку і переплавлений залізний предмет невиразного призначення. В межах розкопу виявлено господарську яму, овальної у плані форми,

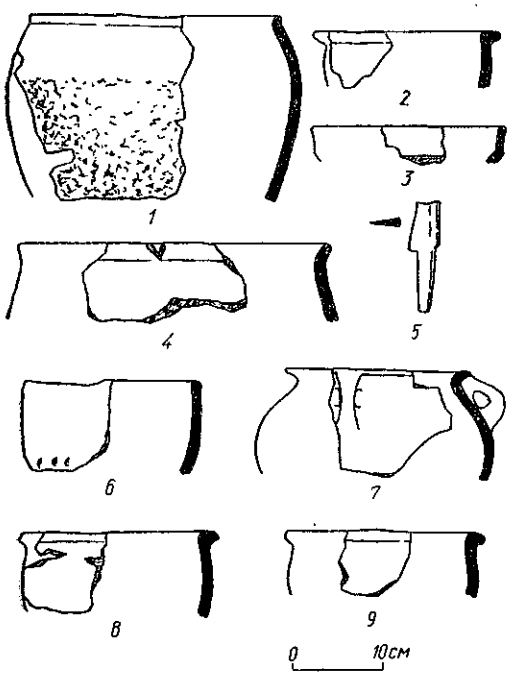

Рис. 3. Посуд з поселення поблизу с. Підберізці:
1, 2, 4, 7, 8 — з житла № 1; *3, 5* — з житла № 3; *6, 9* — з господарської ями № 1.

Рис. 4. Посуд з поселення поблизу с. Підберізці:
1—7 — з житла № 5.

з прямими стінками і рівним дном. Розміри ями 1,2×0,9 м, глибина 1 м від рівня сучасної поверхні. У заповненні ями знайдено кілька фрагментів кераміки і маленьку чорнолощену мисочку.

Житла і господарські споруди, відкриті на підберізцівському поселенні, мають багато спільних рис з житловими спорудами, виявленими на поселеннях пшеворської культури. Близькі за формою і конструктивними особливостями житла досліджено на поселеннях пшеворської культури у Могілі [1], Опатові [2], Півоніцах і ряді інших поселень.

Найбільш масовим матеріалом, зібраним на поселенні, є кераміка. Вона, за винятком кількох уламків гончарних посудин, представлена ліпним посудом, який відзначається не тільки різноманітністю форм, але й способом обробки поверхні. Колір посудин переважно темно-сірий або брунатний, випал середній. До складу тіста, з якого формувались посудини, в залежності від їх призначення, додавались більші чи менші домішки шамоту й піску, інколи жорстви. За способом обробки поверхні ліпну кераміку можна поділити на три групи.

У першої, найчисленнішої групи, поверхня, за винятком часткового згладження, нерівна, шорстка, в багатьох випадках спеціально ошершавлена. До складу керамічної маси додавались крупнозернисті домішки шамоту й піску. Окремі посудини орнаментовано нігтьовими защипами і рідкими врізними лініями. Ця група представлена, в основному, середніми за розмірами, товстостінними горщиками, які мають злегка відігнуті назовні вінця, опуклі бочки і плоскі, здебільшого виділені

денця (рис. 3,*4*; 4,*2,5—6*). Такі посудини відомі на багатьох пам'ятках пшеворської культури. Але найточніші аналогії є в могильниках поблизу Специмежі [4], Корзені [5] та на поселенні у Півоніцах [6], трапляються вони і у зарубинецькій культурі [7].

Горщики цієї групи представлені й біконічною формою з чітко зазначеним перегином у верхній частині (рис. 4, *3*: 5, *2*). Вінця, як правило, не виділені, дно плоске. Один екземпляр цікавий тим, що має згладжену

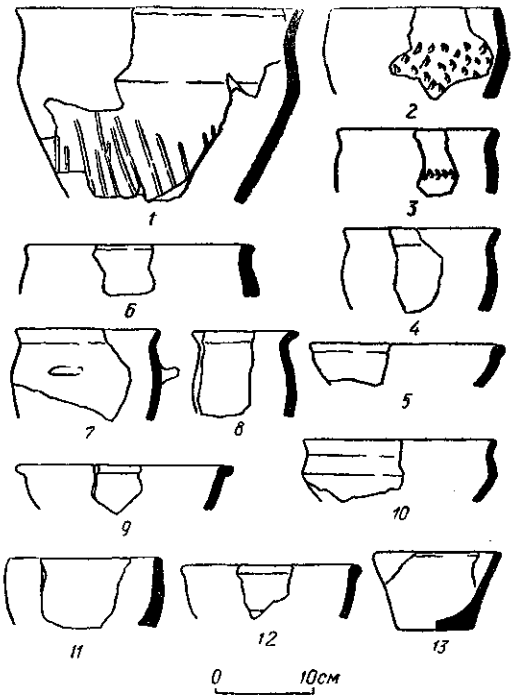

Рис. 5. Посуд з поселення поблизу с. Підберізці:
1—5 — з культурного шару поселення; *6—13* — з житла № 5.

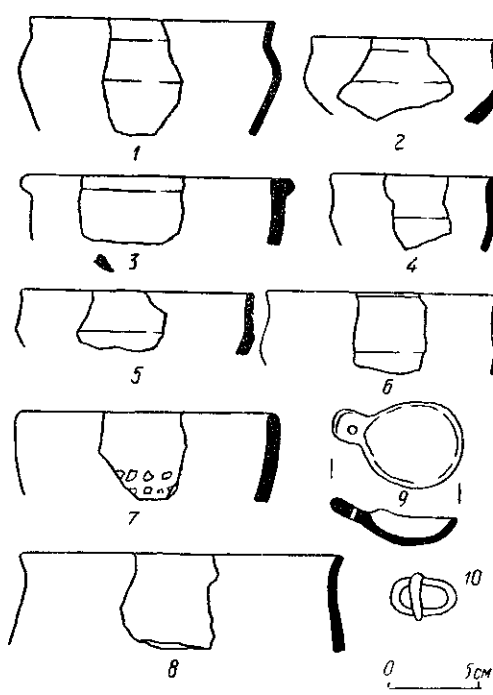

Рис. 6. Матеріали з поселення поблизу с. Підберізці:
1—9 — з житла № 6; *10* — з культурного шару.

поверхню на плічках, а бочки вкриті орнаментом у вигляді защипів (рис. 5, *2*). Подібна форма посуду відома з поселення пшеворської культури у Півоніцах [8], могильників у Млодзікові [9], Садов'ю [10] тощо.

Заслуговує на увагу горщик, виявлений у житлі № 1 (рис. 3, *1*). Він має низенькі, легко розхилені назовні вінця й заокруглений тулуб, що плавно переходить у плоске, невиділене дно. Верхня частина поверхні посудини має сліди згладження, а нижня навмисно ошершавлена. Близькі за формою горщики відомі з ранніх комплексів могильника у Млодзікові [11], але найточнішу аналогію знайдено на поселенні у Півоніцах [12].

Цікавою посудиною є друшляк у вигляді лійкоподібної чарки, стінки якої проколоті наскрізними отворами. Друшляки зрідка трапляються в пшеворській культурі, що пояснюється, очевидно, слабкою дослідженістю поселень, де, головним чином, їх і знаходять. Посудина-друшляк відома нам з поселення у Вульці Лясецькій [13], але вона різниться від нашої більшими розмірами і дещо іншою формою. Близькою до нашої є посудина, знайдена на поселенні зарубинецької культури у Лютежі [14].

Посуд другої групи має старанніше оброблену поверхню, яка найчастіше підлощена або згладжена. У тісті дрібніші домішки шамоту, піску, інколи жорстви. Деякі посудини орнаментовані наліпами, поперечними врізними лініями, нігтьовими защипами. Посуд цієї групи досить різноманітний за формами. Найчисленнішими є горщики (рис.5,*3,4*,

7, 8). Вони мають виразні, легко розхилені назовні вінця, чітко виділені перегином плічка і звужений донизу тулуб. Від горщиків першої групи вони різняться меншими розмірами і стрункішими пропорціями. Посуд другого типу поширено у пшеворській культурі [15]. Відомий він і на пам'ятках зарубинецької культури [16]. Досить часто у цій групі трапляються посудини, для яких характерним є переважання ширини шийки над висотою (рис. 4,*1*; 5,*1*; 6,*1*). Вінця посудин високі, дещо розхилені назовні, бочки добре виражені, звужені донизу, дно, як правило, виділене, плоске.Такі форми відомі у пшеворській культурі. Найточніші і численніші аналогії знаходимо у Півоніцах [17]. Цікаві посудини таких самих пропорцій, але з косо зрізаними краями вінець і лукоподібними плічками (рис. 4,*4*; 6,*6*). На плічках однієї з них нанесено орнамент у вигляді двох хвилястих врізних ліній, між якими розміщено ще дві горизонтальні лінії. Така форма часто трапляється на пам'ятках пшеворської культури [18]. Але подібний орнамент зустрічається зрідка. Посудина, орнаментована хвилястою лінією, відома з Півоніц [19]. Поширеною формою посуду другої групи є кухлики. Вони різноманітні за формами. Найчастіше це посудини, що мають вигляд зрізаного конуса (рис. 6,*7*). У більшості з них є вушка, прикріплені до верхньої частини посудини. Ця форма посуду має широкі аналогії у пшеворській культурі [20].

Серед кераміки другої групи привертають увагу посудини з відхиленими назовні, потовщеними профільованими вінцями, опуклим тулубом і невиділеним у профілі денцем. За формами вони поділяються на горщики (рис. 3,*2,8,9*; 6,*3*), миски (рис. 5,*5,9*) і кубки (рис. 3, *7*). Між собою вони різняться способом профілювання вінець. Такий посуд має широкі аналогії на пам'ятках пшеворської культури Підлясся, Мазовії, Великопольщі [21] і є однією з характерних форм найраніших комплексів цієї культури [22].

Найменшу кількість становить посуд з старанно обробленою, пролощеною поверхнею. У складі тіста спостерігаються дрібні домішки піску, в деяких посудинах вони відсутні. Колір поверхні в основному чорний, рідше брунатний або темно-сірий, лощіння середньої якості. Ця група представлена головним чином мисками (рис. 3, *3*; 5, *10*; 6, *2, 5*). Інші форми трапляються поодиноко. Миски мають легко розхилені або прямі вінця, відокремлені чітким переломом від бочків плічка, напівкруглий тулуб, який переходить у плоске денце. Такі миски є у Нецепліні [23], Домарадзіцах [24], Садов'ї [25] й інших пам'ятках пшеворської культури.

Серед посуду виділяються кілька уламків гончарної кераміки, виготовленої з відмуленої глини. Уламки настільки фрагментарні, що важко судити про їх походження. Склад тіста дозволяє припустити, що вона близька до гончарної кераміки липицької культури. Вплив липицької культури простежується і в деяких орнаментаційних мотивах підберізцівської ліпної кераміки (розчленований валик, розміщений під вінцями або на тулубі, наліпні шишечки тощо). Це зрозуміло, оскільки підберізцівське поселення межувало з одночасовими пам'ятками липицької культури (Чижиків, Звенигород, Гринів). Крім посуду, на поселенні знайдено й інші керамічні вироби. До них відносяться вісім пряслиць і глиняна ллячка. Прясла виготовлено з глини з незначною домішкою шамоту або піску з чорною або світло-жовтою лощеною поверхнею. Вони мають біконічну форму висотою 3,5 см, з діаметром отворів 0,7—0,8 см і форму усіченого конуса висотою 2—4 см при діаметрі отворів 0,5—0,9 см.

Одне з прясел орнаментовано з обох боків перехресними лініями, що нагадують форму хреста. Прясла біконічної форми досить поширені серед пшеворської культури[26]. Натомість прясла форми усіченого конуса дуже рідкі. Вони характерні для липицької культури[27] і, очевидно, є запозиченням з останньої. Цікава глиняна ллячка, виявлена у житлі № 6 (рис. 6, *9*). Вона має форму ложки з короткою ручкою. В ос-

танній пробито отвір діаметром 0,4 см, очевидно, для підвішування до пояса. Розміри лляч ки 8×5 см, довжина ручки 2,3 см. Аналогію цій знахідці серед пам'яток пшеворської культури не вдалося знайти. Ложкоподібні лляч ки відомі у зарубинецькій культурі[28].

Окрему групу знахідок становлять вироби з заліза і кістки. До перших належать: пряжка від пояса, ключ, шило і ніж. Пряжка має овальну форму і рухомий з загнутим кінцем язичок. Її розміри — 4×2,5 см (рис. 6, *10*). Пряжки цього типу характерні для пізньоримського часу й відомі на пшеворських пам'ятках, починаючи з III ст. н. е. [29]

Ключ виготовлено з залізного, квадратного у перетині стрижня діаметром 0,5 см. Один кінець його загнутий у формі гачка з двома зубцями, другий кінець відламаний. Довжина ключа 18,5 см. Ключі гачкоподібної форми типові для пшеворської культури і трапляються на багатьох її пам'ятках [30]. Але точна аналогія нашому ключу, що має два зубці, відсутня. Шило виготовлено з залізного стрижня діаметром 1 см. Один кінець його загострено й загнуто, другий — утворює черешок чотиригранної форми. Черешок відділено від вістря квадратним потовщенням довжиною 2 см. Довжина шила 14 см. Аналогічні шила відомі з Копок [31], Млодзікова [32] та інших пам'яток пшеворської культури.

Від ножика зберігся черешок і частина леза з потовщеною, прямою спинкою (рис. 3, *5*). Черешок відділено від леза двома рівними уступцями. Ширина леза 2 см, довжина збереженої частини 3, довжина черешка 4 см. Ножик має широкі аналогії на всій території поширення пшеворської культури [33].

До кістяних виробів належать лощило, виготовлене з трубчастої кістки довжиною 0,2 м, й амулет з ікла дикого кабана. В ширшому кінці ікла просвердлено отвір діаметром 1,5 мм для пронизання нитки.

На поселенні не знайдено добре датуючих предметів, і тому при визначенні хронологічних рамок його існування ми змушені спиратися в основному на типологічне порівняння знахідок. Найранішою на поселенні є кераміка з потовщеними, профільованими вінцями. Особливо цікавий комплекс такого типу кераміки дало житло № 1. На пам'ятках пшеворської культури аналогічна кераміка датується пізньолатенським і початком ранньоримського часу [34]. За хронологічною таблицею, розробленою Т. Домбровською, підберізцівська кераміка з профільованими вінцями відповідає середньому і пізньому етапу пізньолатенського часу [35]. Це дозволяє припустити, що поселення в Підберізцях існувало вже наприкінці I ст. до н. е.

Основна маса керамічного матеріалу поселення має аналогії у комплексах пшеворської культури, які датуються ранньоримським часом, хоча продовжують виступати й пізніше. Додатковим підтвердженням існування поселення у III ст. н. е. є наявність пряжки від пояса, характерної для пізньоримського часу [36]. Проте відсутність на поселенні гончарної кераміки черняхівського типу не дозволяє продовжити датування пізніше першої чверті III ст. н. е.

Попередньо поселення можна датувати в межах кінця I ст. до н. е.— початком III ст. н. е. Можливо, що дальші дослідження внесуть уточнення в це датування.

Відкриті на поселенні споруди і увесь комплекс знахідок мають прямі аналогії у пшеворській культурі [37].

Відсутність на поселенні форм посуду, характерних для пшеворської культури на території Польщі, пояснюється, очевидно, локальними особливостями пам'ятки. Наявність незначної кількості гончарної кераміки і деякі орнаментаційні мотиви на ліпному посуді свідчать про контакти мешканців поселення Підберізці з населенням липицької культури. Слід зазначити і наявність на поселенні форм ліпного посуду, характерного зарубинецькій культурі й пам'яткам типу Лукашівка. Співвідношення їх є важливою частиною проблеми слов'янського етногенезу.

Вивчення поселень пшеворської культури на території Верхнього Побужжя дозволить по-новому розглянути культурні процеси, що проходили тут в перших століттях нашої ери. Їх широкі дослідження значно збільшать джерельну базу, яка до цього часу була представлена виключно матеріалами могильників.

---

[1] *Wozniak Z.* Sprawozdanie z prac wykopaliskowych w Mogile.— Sprawozdania Archeologiczne, t. 4. Warszawa — Wrocław — Kraków, 1957, s. 82; *Wozniak Z.* Sprawozdania z badań prowadzonych na terenie osady z okresu późnolateńskiego i rzymskiego w Mogile.— Sprawozdania Archeologiczne, t. 6, 1959, s. 29—30.

[2] *Maczyńska M.* Badania zespołu osad z okresu rzymskiego w Opatowie, pow. Kłobuck.— Sprawozdania Archeologiczne, t. 24, 1972, s. 121—126.

[3] *Dąbrowski K.* Osadnictwo z okresów późnolatenskiego i rzymskiego na stanowisku w Piwonicach.— Materiały starożytne, t. 4. Warszawa, 1958, s. 7—91.

[4] *Kietlińska A., Dąbrowska T.* Cmentarzysko z okresu wpływów rzymskich we wsi Spiecymierz pow. Turek.— Materiały starożytne, t. 9. Warszawa — Wrocław—Kraków, 1963, tabl. II, *6, 26*; III, *11, 17*; VIII, *1, 6*; XXXII, *7*.

[5] *Kempisty A.* Ciałopalne cmentarzysko z późnego okresu rzymskiego w miejscowości Korzeń pow. Gostyń.— Materiały starożytne, t. 11, 1968, tabl. XXVII, *3*; XL, *1*; XLI, *8*; XLII, *5*.

[6] *Dąbrowski K.* Osadnictwo..., tabl. X, *16*; XI, *22*; XX, *17*.

[7] *Максимов Е. В.* Новые зарубинецкие памятники на Среднем Поднепровье.— МИА, 1969, № 160, рис. 1, *8*; 1, *15*.

[8] *Dąbrowski K.* Osadnictwo..., tabl. X, *4*; XVI, *9*.

[9] *Dymaczewski A.* Cmentarzysko z okresu rzymskiego w Młodzikowie pow. Śróda.— Fontes Archeologici Poznanienses, t. 8—9. Poznań, 1957—1958, r. 463, *2*.

[10] *Jasnosz S.* Cmentarzysko z okresu rzymskiego w Sadowiu pow. Ostrów WKP.— Fontes Archeologici Poznanienses, t. 5. Poznań, 1958, r. 17, *3*.

[11] *Dymaczewski A.* Cmentarzysko..., r. 351, *1*; 463, *1*.

[12] *Dąbrowski K.* Osada lateńsko-rzymska we wsi Piwonice pow. Kalisz.— Materiały starożytne, t. 11, 1968, tabl. VI, *3*.

[13] *Bender W., Barankiewicz B.* Wyniki badań osady z okresu rzymskiego w Wólce Łaseckiej, pow. Łowicz w 1961 r.— Archeologia Polski, t. 9, z. 1. Warszawa, 1964, tabl. II, *6*.

[14] *Бидзиля В. И., Пачкова С. П.* Зарубинецкое поселение в с. Лютеж.— МИА, 1969, № 160, рис. 10, *8*.

[15] *Kietlińska A., Dąbrowska T.* Cmentarzysko z okresu..., tabl. XXIII, *1, 10*; XXIII, *23*; *Dąbrowski K.* Osada..., tabl. XV, *2*; *Kempisty A.* Ciałopalne..., tabl. III, *3*.

[16] *Максимов Е. В.* Новые зарубинецкие памятники..., рис. 1, *15*.

[17] *Dąbrowski K.* Osada..., tabl. XV, *20*; XVII, *22*; XXII, *17*.

[18] *Dymaczewski A.* Cmentarzysko..., r. 236, *6*; r. 364, *3*; *Kempisty A.* Ciałopalne..., tabl. XXVIII, *6, 20, 31*.

[19] *Dąbrowski K.* Osadnictwo..., tabl. IV, 5.

[20] *Dymaczewski A.* Cmentarzysko..., r. 360, *1*; *Dąbrowska T.* Cmentarzysko z okresu rzymskiego w Osiecku pow. Garwolin.— Materiały starożytne, t. 4. Warszawa, 1958, tabl. LXXXVIII, *8*; *Godłowski K.* Kultura przeworska.— Prace archeologiczne, t. 2. Kraków, 1961, s. 141, r. 2.

[21] *Dąbrowska T.* Cmentarzysko z okresu rzymskiego, tabl. XXXV, *20*; XLIV, *5*; *Kozłowska R.* Cmentarzysko z okresu późnolateńskiego i wczesnorzymskiego w Niecieplinie pow. Garwolin.— Materiały starożytne, t. 4. Warszawa, 1958, tabl. CXII, *8*; *Kostrzewski B.* Cmentarzysko z okresu późnolateńskiego i rzymskiego w Domaradzicach pow. Kalisz.— Fontes archeologici Poznanienses, t. 4. Poznań, 1954, r. 6, *9*; 21, *1*.

[22] *Kostrzewski J., Crmilewski W., Jażdżewski K.* Pradzieje Polski. Warszawa, 1965, s. 245; *Dąbrowska T.* Wschodnia granica kultury przeworskiej w późnym okresie lateńskim i wczesnnorzymkim.—Materiały starożytne i wczesnośredniowieczne, t. 2, Warszawa — Wrocław — Kraków — Gdańsk, 1973, s. 166, r. 1.

[23] *Kozlowska R.* Cmentarzysko z okresu późnolateńskiego..., tabl. CX, 7.

[24] *Kostrzewski B.* Cmentaryzsko z okresu późnolatenskiego i rzymskiego.., r. 155, *2, 3*.

[25] *Jasnosz S.* Ibid., r. 10, *2*.

[26] *Hadaczek K.* Album przedmiotów wydobytych w grobach cmentarzyska ciałopalnego koło Przeworska.— Teka Konserwatorska, 3, z. 11, Lwów, 1909, tabl. XV; XVI.

[27] *Smiszko M.* Kultury wczesnego okresu epoki cesarstwa rzymskiego w Malopolsce Wschodniej. Lwów, 1932, tabl. XII, *39*.

[28] *Максимов Е. В.* Зарубинецьке поселення поблизу с. Зарубинці.— Археологія, 1964, т. 17, с. 85; *Третьяков П. Н.* Чаплинское городище.— МИА, 1959, № 70, с. 139.

[29] *Hadaczek K.* Ibid., tabl. 4; *Kempisty A.* Ibid., tabl. XXXIV, *11*.

[30] *Kostrzewski B.* Cmentarzysko z okresu rzymskiego w Czaczu i w Kokoszynie w pow. Kościańskim i w Pieczkowie w pow. Sredskim.— Fontes Archeologici Poznanienses, t. 6. Poznań, 1956, r. 8, *3*; 23, *12*; *Barankiewicz B.* Cmentaryzsko z okresu rzymskiego w Grodzisku Mazowieckim.— Materiały starożytne, t. 5, Warszawa, 1959, tabl. X, *10*.

[31] *Jamka R.* Cmentaryzsko w Kopkach na tle okresu rzymskiego w Małopolsce Zachodniej.— Przegląd Archeologiczny, t. 5, z. 1. Poznań, 1934, r. 5, *4*.
[32] *Dymaczewski A.* Ibid., r. 138, *7*.
[33] *Hadaczek K.* Ibid., tabl. VI; VII; VIII; *Barankiewicz B.* Ibid., tabl. VIII, *5*.
[34] *Dąbrowska T.* Cmentarzysko..., tabl. I—XLIX; *Dąbrowska T.* Wschodnia granica..., tabl. V—VII, s. 166, r. 1; *Marciniak J.* Cmentarzysko ciałopalne z okresu późnolateńskiego w Wilanowie koło Warszawy.— Materiały starożytne, t. 2. Warszawa, 1957, tabl. IV—LXXXIV.
[35] *Dąbrowska T.* Cmentarzysko... w Karczewcu, tabl. LII; LIII.
[36] *Баран В. Д.* Памятники черняховской культуры бассейна Западного Буга.— МИА, 1964, № 116, рис. 5, *11*.
[37] *Dąbrowski K.* Osadnictwo..., s. 7—91; *Bartus J.* Osada z wczesnego okresu wpływów kultury prowincjonalno-rzymskiej w Goszycach pow. Miechowskiego.— Przegląd Archeologiczny, t. 5, z. 1. Warszawa, 1933/1934, s. 104—106; *Godłowski K.* Ibid., s. 137—206.

Д. Н. КОЗАК

Подберезцы — поселение пшеворской культуры на Львовщине

Резюме

Во время спасательных работ на поселении возле с. Подберезцы Львовской области открыты четыре жилища, хозяйственная яма и очаг культуры первых веков нашей эры.

Керамика, обнаруженная на поселении, представлена разнообразными по формам и способам обработки поверхности лепными сосудами, а также несколькими фрагментами гончарной керамики липицкой культуры. Иную группу находок составляют изделия из железа и кости.

Жилища и весь комплекс находок имеют прямые аналогии в пшеворской культуре, что и определяет культурную принадлежность поселения.

Отсутствие на поселении отдельных форм керамики, типичных для пшеворской культуры в основных районах ее распространения, можно объяснить локальными особенностями памятника.

На основании типологии керамики поселение датируется концом I в. до н. э.— началом III в. н. э.

Открытие поселения пшеворской культуры в Верхнем Поднестровье способствует более глубокому изучению культурных процессов, происходивших в этом районе в первые века нашей эры.

С. О. БЕЛЯЄВА, Д. П. НЕДОПАКО, Н. П. МОСКАЛЕНКО

Про середньовічне чавуноливарне виробництво

Проблема розвитку чорної металургії в епоху розвинутого феодалізму є найменш вивченою, незважаючи на окремі праці радянських вчених [1]. В них були висвітлені питання, пов'язані або з попереднім історичним періодом, або з територією Північно-Східної Русі, Поволжя та азіатською частиною СРСР. В той же час знахідки фрагментів чавунних казанів на сучасній території УРСР за останні роки [2] зобов'язують до вивчення цієї групи археологічного матеріалу, як в історичному, так і в технологічному плані.

У нашій статті узагальнюються наслідки дослідження фрагментів чавунних казанів, знайдених під час розкопок поселення XII—XIV ст. поблизу с. Озаричі Конотопського району Сумської області, в комплексах другої половини XIII—XIV ст. [3]

Поселення розташовано на горбі-останці, що омивається старицею р. Сейм, у заплаві. Тут на площі близько 1200 м [2] виявлено залишки 16 жител та господарських споруд, знаряддя праці, кераміка. У шести приміщеннях та культурному шарі знайдено 29 фрагментів казанів (9 вінець, решта — стінки). Перші знахідки чавуна зафіксовано на місці роз-